«Ա- Էն Քոնսթրաքշն» ՍՊԸ

ԼԻՑԵՆԶԻԱ - ՔՊԼ N 18037

ՀՀ ԱՐԱՐԱՏԻ ՄԱՐԶԻ ՄԱՍԻՍ ՀԱՄԱՅՆՔԻ՝ ԳՅՈՒՂ
ՂՈՒԿԱՍԱՎԱՆԻ ՄԱՆԿԱՊԱՐՏԵԶԻ ՀԻՄՆԱՆՈՐՈԳՄԱՆ
ԵՎ ԲԱԿԻ ԲԱՐԵԿԱՐԳՄԱՆ
ՆԱԽԱԳԾԱՆԱԽԱՀԱՇՎԱՅԻՆ ՓԱՍՏԱԹՂԹԵՐԻ ՄՇԱԿՈՒՄ

ՀԱՏՈՐ - 2

ՀԱՅԱՍՏԱՆԻ ՀԱՆՐԱՊԵՏՈՒԹՅՈՒՆ
ՔԱՂԱՔԱՇԻՆՈՒԹՅԱՆ ԿՈՄԻՏԵ

ԼԻՑԵՆԶԻԱ
ՔՊԼ 18037

(գործունեության տեսակը)

ԲԱՐՁՐԱՇԻՆԱՅԻՆ ՕԳՏԱԳՈՐԾՈՒՄ ԻՆԺԵՆԵՐԱԿԱՆ ԲՆԱԿԱՆՆԵՐԻ ՄԵԿՆԱՄԱՆ (ԲԱՑԱՌՈՒԹՅԱՄԲ ԿՈՆՍՏՐՈՒԿՑԻՈՆԱՅԻՆ ՄԱՍԻ ԻՆՔՊԵՍ ՆԱԵՎ ՇԻՆԱՐԱՐԱԿԱՆ ԶՈՒՅՑԱՎՈՐՄԱՆ ԵՎ ՊԱՀՊԱՆՄԱՆ ԱՇԽԱՏԱՆՔՆԵՐԻ) ԳՈՐԾԱՐԿՈՒՄ ՄԱՍՆ

(գործունեության տեսակը)

Տրված է՝ «18 ՀՈՒՆԻՍԻ 2021թ» «Ա-Է Քոնսթրաքշն, ԱՐԱՐԱՏ, ԿԵՐՆ, ԱՐՏԱԼՈՒՅՍ փ. 19

(իրավաբանական անձի անվանումը, հասցեն, գտնվելու վայրը, գրանցման վայրը, եթե անձնագիր հանդիսացողից հանված տվյալները, անունը, ազգանունը, հասցեն)

Գործողության ժամկետը՝ ԱՆԺԱՄԿԵՏ

ՀՀ ՔԱՂԱՔԱՇԻՆՈՒԹՅԱՆ ԿՈՄԻՏԵԻ ՆԱԽԱԳԱՀ — Ա. ՊՈՂՈՍՅԱՆ

Կ.Տ.

(ստորագրություն) (անուն, ազգանուն)

ՊԱՏՎԻՐԱՏՈՒ՝ ՄԱՍԻՍԻ ՀԱՄԱՅՆՔԱՊԵՏԱՐԱՆ ՊԱՅՄԱՆԱԳԻՐ ԾԱԾԿԱԳԻՐ / N ԱՄՄՀ-ԳՀԾՁԲ-22/63-6 /

Կատարող՝ «Ա-Էն Քոնսթրաքշն » ՍՊԸ

Տնօրեն՝ Ա.Պողոսյան

2022թ

Scanned with CamScanner

ՍԱՌԸ ՋՐԱՄԱՏԱԿԱՐԱՐՄԱՆ ԵՎ ԿԵՆՑԱՂԱՅԻՆ

ԿՈՅՈՒՂՈՒ ՑԱՆՑԵՐԻ ԲԱՑԱՏՐԱԳԻՐ

ՍԱՌԸ, ՏԱՔ ՋՐԱՄԱՏԱԿԱՐԱՐՄԱՆ ԵՎ ԿԵՆՑԱՂԱՅԻՆ ԿՈՅՈՒՂՈՒ ՑԱՆՑԵՐԻ ՆԱԽԱԳԻԾԸ ՄՇԱԿՎԱԾ Է ԸՍՏ ՃԱՐՏԱՐԱՊԵՏԱԿԱՆ ԳԾԱԳՐԵՐԻ:

ՇԵՆՔԻ ՀԱՐԿԱՅՆՈՒԹՅՈՒՆԸ- 2 ՀԱՐԿ:

ՇԵՆՔՈՒՄ ՆԱԽԱԳԾՎԵԼ Է ՍԱՌԸ, ՏԱՔ ՋՐԱՄԱՏԱԿԱՐԱՐՄԱՆ ԵՎ ԿԵՆՑԱՂԱՅԻՆ ԿՈՅՈՒՂՈՒ ՑԱՆՑԵՐ:

ՆԱԽԱԳԻԾԸ ԿԱՏԱՐՎԱԾ Է ՀԱՄԱՁԱՅՆ ԳՈՐԾՈՂ ՇՆ ԵՎ Կ 2.04-01.85-Ի ՆՈՐՄԵՐԻ:

ՀԱՇՎԱՐԿԱՅԻՆ ՏՎՅԱԼՆԵՐ

ՑԱՆՑԻ ԱՆՎԱՆՈՒՄԸ	ՊԱՀԱՆՋՎՈՂ ՃՆՇՈՒՄԸ	ՀԱՇՎԱՐԿԱՅԻՆ ԵԼՔԵՐ		ՀԱԿ. ԿԱՐԻՔ Լ / ՎՐԿ
		ԽՄ/ԺԱՄ	Լ / ՎՐԿ	
ՍԱՌԸ ՋՈՒՐ	22	3,312	0,92	2,5
ԿՈՅՈՒՂԻ			2,52	

ՍԱՌԸ ՋՐԻ ՍՆՈՒՑՈՒՄԸ ԿԱՏԱՐՎՈՒՄ Է ՄԱՆԿԱՊԱՐՏԵԶԻՆ ԿԻՑ ՓՈՂՈՑՈՎ ԱՆՑՆՈՂ ԲՆԱԿԱՎԱՅՐԻ Φ100 ՄՄ ՋՐԱԳԾԻՑ Φ 50 ՄՄ ԽՈՂՈՎԱԿՈՎ: ՑԱՆՑԻ ՎՐԱ ՄԻԱՑՄԱՆ ԿԵՏՈՒՄ ՆԱԽԱՏԵՍԵԼ Φ 2000 ԴԻՏԱՀՈՐ, ՈՐՈՒՄ ՄԻԱՑՈՒՄ Φ50, Φ 40 ՓԱԿԱՆ ԻՐ ԿՑԱՄԱՍԵՐՈՎ Φ50X40ԵՎ ՀԱԿԱՀՐՈՊԵՀԱՅԻՆ ՀԻԴՐԱՆՏ Φ80: ՑԱՆՑԻ ՎՐԱ ԲԱԺՄՆՈՐՈՒ ՀՈՂԱՍԱՍԻՆ ՀԱՐՈՂ ՄԱՍՈՒՄ ՆԱԽԱՏԵՍԵԼ Φ 1000 ՋՐԱՉԱՓԱԿԱՆ ՀՈՐ, ՈՐՈՒՄ Φ 32 ՓԱԿԱՆ,ՋՐԱՉԱՓ, ՖԻԼՏՐ, ԿՑԱՄԱՍ 32X50:

ՑԱՆՑԻ ՀԱՄԱՐ ՆԱԽԱՏԵՍՎԱԾ ԵՆ ՊՈԼԻՊՐՈՊԻԼԵՆԵ ԽՈՂՈՎԱԿՆԵՐ Φ 32-15 ՄՄ ԵՎ ՊՈՂՊԱՏԵ ԽՈՂՈՎԱԿ Φ 50:

ԱՐՏԱՔԻՆՋՐԱՄԱՏԱԿԱՐԱՐՄԱՆ ՀԱՄԱՐ ՆԱԽԱՏԵՍՎԱԾ ԵՆ ՊՈԼԻԷԹԻԼԵՆԵ ԽՈՂՈՎԱԿՆԵՐ Φ50:

ՏԱՔ ՋՐԱՄԱՏԱԿԱՐԱՐՈՒՄԸ ՆԱԽԱՏԵՍՎԱԾ Է ԱՆՀԱՏԱԿԱՆ ԿԱԹՍԱՅԱՏՆԻՑ:

ԽՄԵԼՈՒ, ՏՆՏԵՍԱԿԱՆ ԵՎ ՀԱԿԱՀՐՈՊԵՀԱՅԻՆ ՋՐԱՄԱՏԱԿԱՐԱՐՄԱՆ ՑԱՆՑԵՐԸ ՆԱԽԱՏԵՍՎԱԾ ԵՆ ՀԱՄԱԿՑՎԱԾ: ԿԵՆՑԱՂԱՅԻՆ ԿԵՂՏԱՋՐԵՐԸ ՍԱՆ-ՍԱՐՔԵՐԻՑ ԻՆՔՆԱՀՈՍ ՀԱՎԱՔՎՈՒՄ ԵՎ ՀԵՌԱՑՎՈՒՄ ԵՆ ՆԵՐՔԻՆ ՑԱՆՑԻ ՄԻՋՈՑՈՎ ԴԵՊԻ ԿՈՅՈՒՂՈՒ ԲԱԿԱՅԻՆ ՑԱՆՑ, ԱՅՆՈՒՀԵՏԵՎ ՄԻԱՑՆԵԼՈՎ ԲԱԿՈՒՄ ԳՏՆՎՈՂ ԳՈՐԾՈՂ ԿՈՅՈՒՂՈՒ ԴԻՏԱՀՈՐԻՆ:

ՑԱՆՑԻ ՀԱՄԱՐ ՆԱԽԱՏԵՍՎԱԾ ԵՆ ՊՈԼԻՊՐՈՊԻԼԵՆԵ ԽՈՂՈՎԱԿՆԵՐ Φ150-50 ՄՄ ՇԵՆՔԻ ՆԵՐՍՈՒՄ, ԻՍԿ ԿՈՅՈՒՂՈՒ ԱՐՏԱՔԻՆ ՑԱՆՑԻ ՀԱՄԱՐ Φ150 ԱԿՈՍԱԿՈՐ ՊՈԼԻԷԹԻԼԵՆԱՅԻՆ ԽՈՂՈՎԱԿ:

ՋՐԱՄԱՏԱԿԱՐԱՐՄԱՆ ԵՎ ԿՈՅՈՒՂՈՒ ՑԱՆՑԵՐԸ ՆԱԽԱՏԵՍՎԱԾ ԵՆ ԱՆՑԿԱՑՆԵԼ ԱՌԱՋԻՆ ՀԱՐԿԻ ՀԱՏԱԿԻ ՏԱԿՈՎ:

ԱՇԽԱՏԱՆՔՆԵՐԸ ԿԱՏԱՐԵԼ ՏԵՂՈՒՄ ՓԱՍՏԱՑԻ ԻՐԱՎԻՃԱԿԻՑ ԵԼՆԵԼՈՎ:

ՑԱՆՑԵՐԻ ՎՐԱ ՆԱԽԱՏԵՍՎԱԾ ԵՆ ԴԻՏԱՀՈՐԵՐ ՍՏՈՒԳՈՒՄՆԵՐ ԿԱՏԱՐԵԼՈՒ ԵՎ ՀԵՏԱԳԱ ՇԱՀԱԳՈՐԾՄԱՆ ՀԱՄԱՐ: ՆԱԽԱԳԾԱՅԻՆ ԱՇԽԱՏԱՆՔՆԵՐԸ ԿԱՏԱՐՎԱԾ ԵՆ ՀՀ-ՈՒՄ ԳՈՐԾՈՂ ՆՈՐՄԵՐԻ ԵՎ ԿԱՆՈՆՆԵՐԻ ՀԱՄԱՁԱՅՆ:

ՀԱՏԱԿԱԳԾՈՒՄ	ՍԽԵՄԱՅՈՒՄ	ՆՇԱՆՆԵՐԻ ԱՆՎԱՆՈՒՄԸ
1	2	3
.....Ջ1.....	.....Ջ1.....	ՍԱՌԸ ՋՐԻ ՆԱԽԱԳ. ԽՈՂՈՎԱԿ
.....Կ1.....	.....Կ1.....	ԿՈՅՈՒՂՈՒ ՆԱԽԱԳ. ԽՈՂՈՎԱԿ
.....Կ2.....	.....Կ2.....	ԱՆՋՐԵՎԱՋՐԵՐԻ ՆԱԽԱԳ. ԽՈՂՈՎԱԿ
.....S3.....	.....S3.....	ՏԱՔ ՋՐԻ ՆԱԽԱԳ. ԽՈՂՈՎԱԿ
.....S4.....	.....S4.....	ՏԱՔ ՋՐԻ ՇՐՋԱՊՏ. ՆԱԽԱԳ. ԽՈՂՈՎԱԿ
..... ⋈	..... ⋈	ՓԱԿԱՆ
⌑ Հ		ՀՈՍԱԿ
ԼԿ		ԼԿԱՑԱՐԱՆ
ՋԿ		ՋՈՒԳԱՐԱՆԱԿՈՆՔ
		ՍՏՈՒԳԻՉ
Կ.Կ1	Կ.Կ1	ԿՈՅՈՒՂՈՒ ԿԱՆԳՆԱԿ
Կ.Կ2	Կ.Կ1	ԱՆՋՐԵՎԱՋՐԵՐԻ ԿԱՆԳՆԱԿ
Կ.S3	Կ.Կ1	ՏԱՔ ՋՐԻ ԿԱՆԳՆԱԿ
Կ.S4	Կ.Կ1	ՏԱՔ ՋՐԻ ՇՐՋԱՊՏՈՒՅՑԻ ԿԱՆԳՆԱԿ
Կ.Ջ 1	Կ.Ջ 1	ՍԱՌԸ ՋՐԻ ԿԱՆԳՆԱԿ
ԽS/L		ԽՈՐԸ ՏԱԿԴԻՐ/ԼՈԳԱՐԱՆ
		ՋՐԱՉԱՓ
ԽԿ		ԽՈՒՀԱՆՈՑԱԿՈՆՔ
		ԳՈՐԾՈՂ ԴԻՏԱՀՈՐ
		ՆԱԽԱԳԾԱՅԻՆ ԴԻՏԱՀՈՐ

«Ա-ԷՆ ՔՈՆՍԹՐԱՔՇՆ» ՓԱՍՏԱԹՂԹԵՐԻ ՀԱՄԱՐ

«ՄԱՌՔ» ՍՊԸ ԳՈՐԾԱԿԱՆՈՒԹՅՈՒՆ

Փոփ	բան.	թերթ	Փաստ	Ստորագ	Ամ
ՏԱՐԵՆ	Ա.ՊՈՂՈՍՅԱՆ				
ՋԿ. ՀՄԻ	Գ.ՄԱՂԱԹՅԱՆ				

ՊԱՏՎԻՐԱՏՈՒ՝ ՄԱՍԻՍԻ ՀԱՄԱՅՆՔԱՊԵՏԱՐԱՆ ՊԱՅՄԱՆԱԳԻՐ ԾԱԾԿԱԳԻՐ / N ԱՄՄՀ-ԳՀՇՁԲ-22/63-6 /

ԱՐԱՐԱՏԻ ՄԱՐԶԻ ԴՈՒԿԱՍԱՎԱՆ ՀԱՄԱՅՆՔԻ ՄԱՆԿԱՊԱՐՏԵԶԻ ՆԵՐՔԻՆ ՋՐԱՄԱՏԱԿԱՐԱՐՄԱՆ ԵՎ ՋՐԱՀԵՌԱՑՄԱՆ ՆԱԽԱԳԻԾ

ՆԵՐՔԻՆ ՋՐԱՄԱՏԱԿԱՐԱՐՈՒՄ ԵՎ ՋՐԱՀԵՌԱՑՈՒՄ	Փուլ	Թերթ	Թերթեր
	ԱՆ	ՋԿ-1	22
ԱՌԱՋՆՈՐԴՈՂ ԹԵՐԹ	«Ա-ԷՆ Քոնսթրաքշն ԸՍԸ» an_const@mail.ru		

Scanned with CamScanner

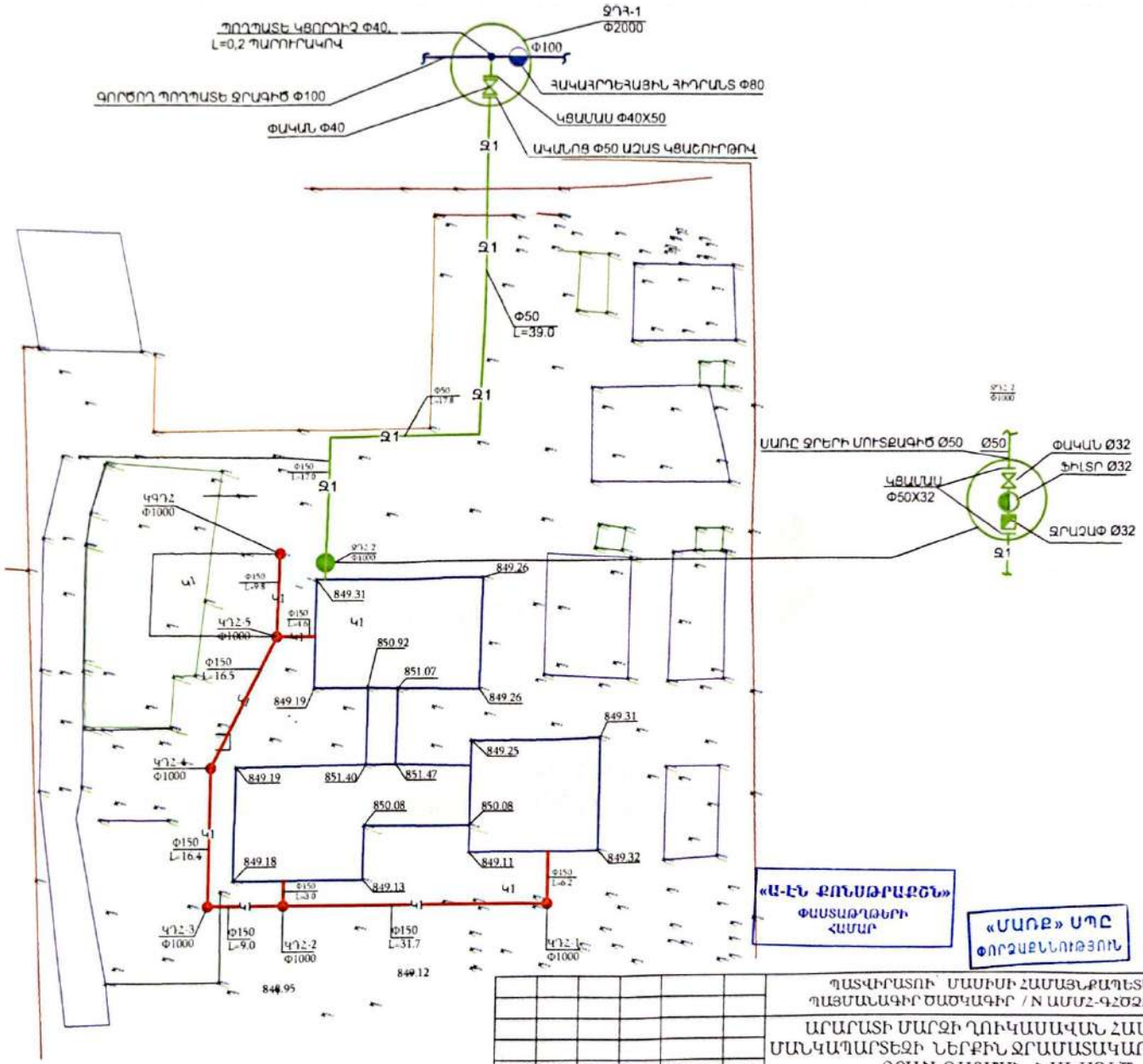

Փոփ	քան.	Թեր	Փաստ	Ստոր	Ամ	ՊԱՏՎԻՐԱՏՈՒ՝ ՄԱՍԻՍԻ ՀԱՄԱՅՆՔԱՊԵՏԱՐԱՆ ՊԱՅՄԱՆԱԳԻՐ ԾԱԾԿԱԳԻՐ / N ԱՄՄՀ-ԳՀՇՋԲ-22/63-6 /
						ԱՐԱՐԱՏԻ ՄԱՐԶԻ ՂՈՒԿԱՍԱՎԱՆ ՀԱՄԱՅՆՔԻ ՄԱՆԿԱՊԱՐՏԵԶԻ ՆԵՐՔԻՆ ՋՐԱՄԱՏԱԿԱՐԱՐՄԱՆ ԵՎ ՋՐԱՀԵՌԱՑՄԱՆ ՆԱԽԱԳԻԾ
						ՆԵՐՔԻՆ ՋՐԱՄԱՏԱԿԱՐԱՐՈՒՄ ԵՎ ՋՐԱՀԵՌԱՑՈՒՄ
ՏՇՕՐԵՆ		Ա.ՊՈՂՈՍՅԱՆ				
ՋԿ ՆԳԻ		Գ.ՄԱՐԱՖՅԱՆ				ԳԼԽԱՎՈՐ ՀԱՏԱԿԱԳԻԾ Ջ1-Ի,Կ1-Ի ՑԱՆՑԵՐՈՎ

Փուլ	Թերթ	Թերթեր
ԱՆ	ՋԿ-2	22

«Ա-ԷՆ Քոնսթրաքշն ՍՊԸ»
an_const@mail.ru

Scanned with CamScanner

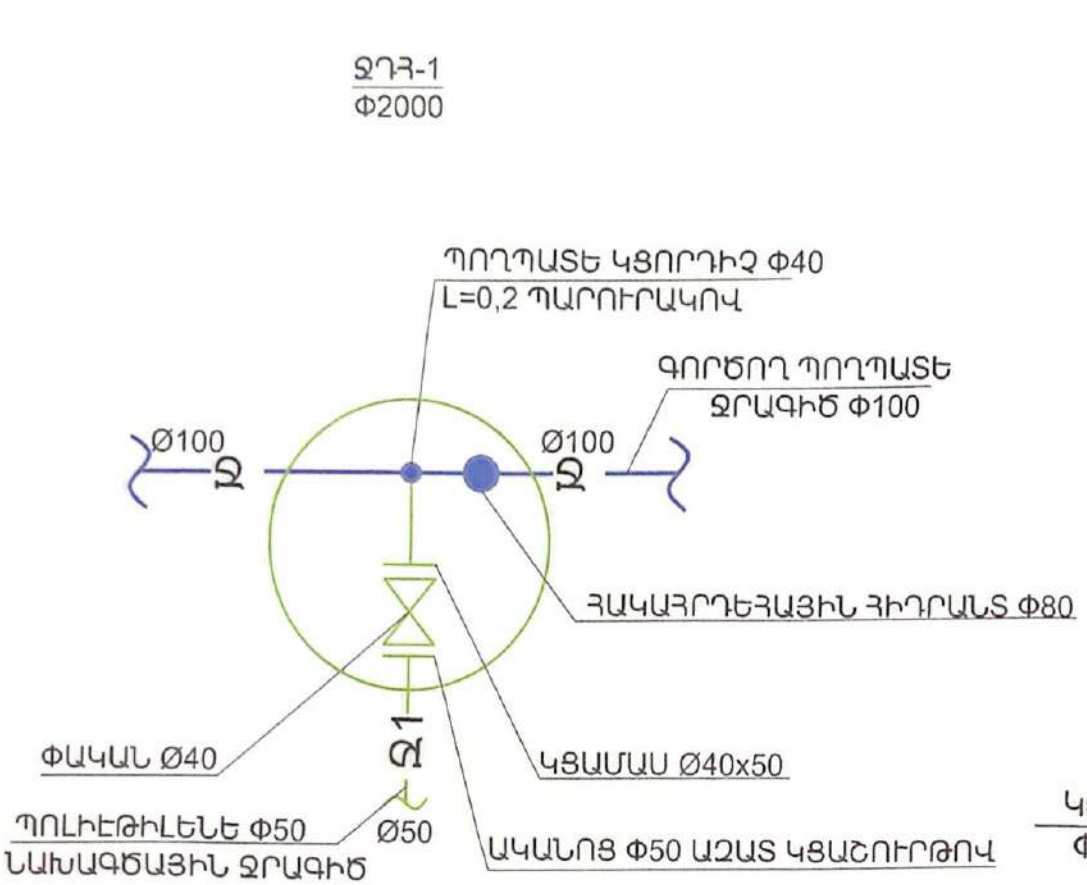

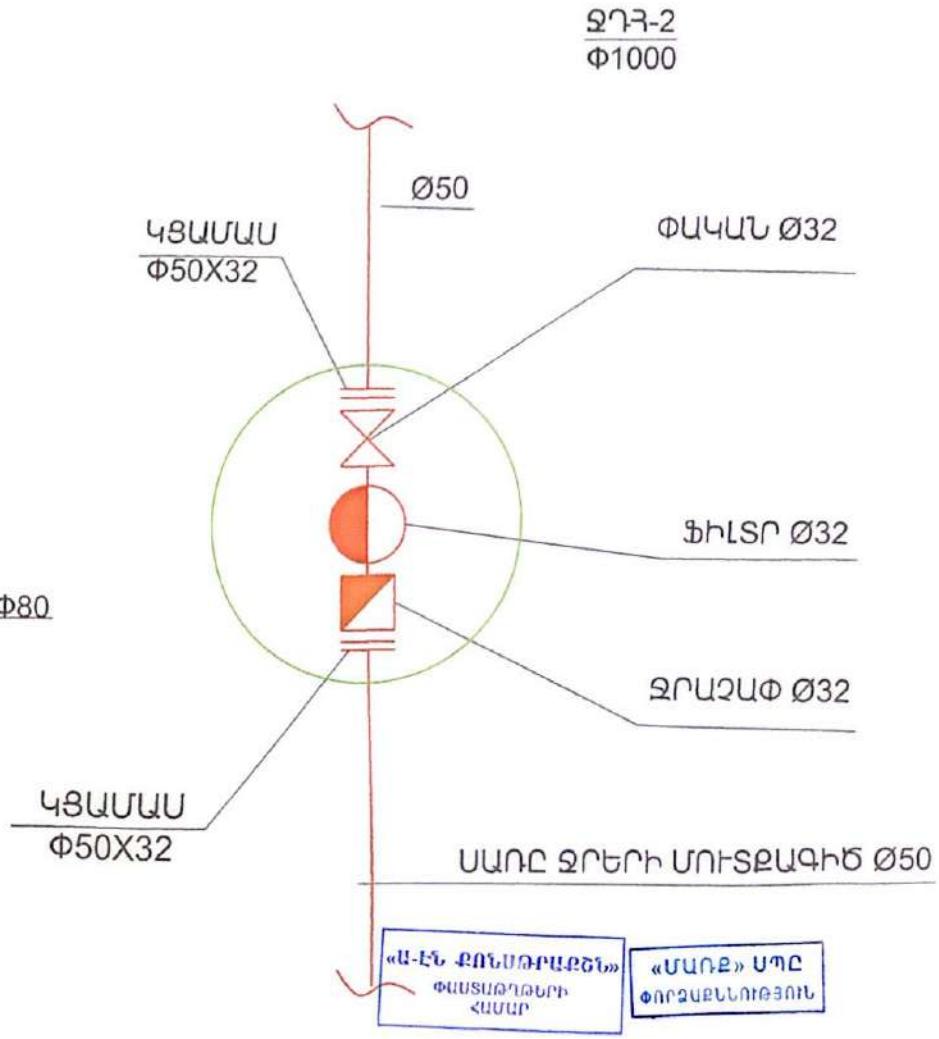

						ՊԱՏՎԻՐԱՏՈՒ՝ ՄԱՍԻՍԻ ՀԱՄԱՅՆՔԱՊԵՏԱՐԱՆ ՊԱՅՄԱՆԱԳԻՐ ԾԱԾԿԱԳԻՐ / N ԱՄՄՀ-ԳՀԾՁԲ-22/63-6 /
Փոփ	բան.	Թեր	Փաստ	Ստոր	Ամ	ԱՐԱՐԱՏԻ ՄԱՐԶԻ ՂՈՒԿԱՍԱՎԱՆ ՀԱՄԱՅՆՔԻ ՄԱՆԿԱՊԱՐՏԵԶԻ ՆԵՐՔԻՆ ՋՐԱՄԱՏԱԿԱՐԱՐՄԱՆ ԵՎ ՋՐԱՀԵՌԱՑՄԱՆ ՆԱԽԱԳԻԾ
ՏՆՕՐԵՆ		Ա.ՊՈՂՈՍՅԱՆ				ՆԵՐՔԻՆ ՋՐԱՄԱՏԱԿԱՐԱՐՈՒՄ ԵՎ ՋՐԱՀԵՌԱՑՈՒՄ
ՋԿ ՆԳԻ		Գ.ՄԱՂԱԹՅԱՆ				ՓԱԿԱՆԱՅԻՆ ԵՎ ՋՐԱՀԱՓԱԿԱՆ ՀՈՐԵՐ

Փուլ	Թերթ	Թերթեր
ԱՆ	ՋԿ-3	22

«Ա-Էն Քոնսթրաքշն ԱՊԸ»
an_const@mail.ru

Scanned with CamScanner

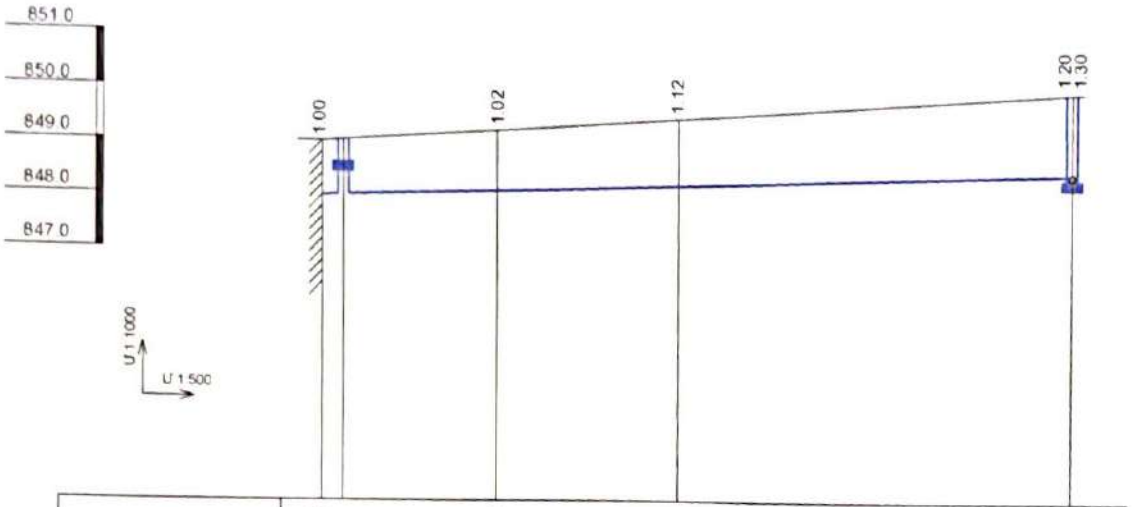

ՀՈՂԻ ՆԻՇԸ	849.0	849.2	849.5	850.0
ԽՈՂՈՎԱԿԻ ՏԱԿԻՐ ՆԻՇԸ	848.0	848.18	848.38	848.80 848.70
ԽՈՂՈՎԱԿԻ ԽՈՐՈՒԹՅՈՒՆԸ ԲԱՑԱՐՈՒԹՅՈՒՆԸ	1.00	1.02	1.12	1.20 1.30
թեքություն / հեռավորություն	0.0108108			
	24		74.0	
հեռավորություն	2	15	18.0	39
նշանակում	ՋՐԱՀՅԱՓԱԿԱՆ ՅՈՐ ՆԿ1+74	ՆԿ0+72	ՆԿ0+57	ՆԿ0+39	ՓԱԿԱՆԱՅԻՆ ՅՈՐ ՆԿ0+00
հատակագիծ	Ø1	Φ50 Ø1	Φ50 Ø1	Φ50	Φ100 Ø Ø Φ100
ԽՈՂՈՎԱԿԻ ՏՐԱՍԱԳԻԾ	ՊՈԼԻԷԹԻԼԵՆԵ ԽՈՂՈՎԱԿ Φ50				
ՄԵԿՆԱՍԱՑՈՒՄ					
ՏԵՂԱԴՐՄԱՆ ՏԵՍԱԿ	ՍՏՈՐԳԵՏՆՅԱ				

Խրամուղու լայնական կտրվածք

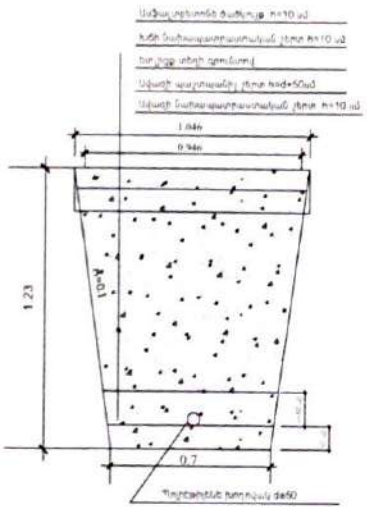

«Ա-ԷՆ ՔՈՆՍԹՐԱՔՇՆ» ՓԱՍՏԱԹՂԹԵՐԻ ՀԱՄԱՐ

«ՄԱՌՔ» ՍՊԸ ՓՈՐՁԱԲԵՆՈՒԹՅՈՒՆ

Փոփ	բան.	Թերթ	Փաստ	Ստորագր.	Ամս.
ՏՆՕՐԵՆ	Ա.ՊՈՂՈՍՅԱՆ				
ՋԿ. ՆԳԻ	Ռ.ՄԱՏԱԹՅԱՆ				

ՊԱՏՎԻՐԱՏՈՒ՝ ՄԱՍԻՍԻ ՀԱՄԱՅՆՔԱՊԵՏԱՐԱՆ
ՊԱՅՄԱՆԱԳԻՐ ՇԱՇԿԱԳԻՐ / N ԱՄՄՀ-ԳՀՇՁԲ-22/63-6 /

ԱՐԱՐԱՏԻ ՄԱՐԶԻ ՂՈՒԿԱՍԱՎԱՆ ՀԱՄԱՅՆՔԻ ՄԱՆԿԱՊԱՐՏԵԶԻ ՆԵՐՔԻՆ ՋՐԱՄԱՏԱԿԱՐԱՐՄԱՆ ԵՎ ՋՐԱՀԵՌԱՑՄԱՆ ՆԱԽԱԳԻԾ

ՆԵՐՔԻՆ ՋՐԱՄԱՏԱԿԱՐԱՐՈՒՄ ԵՎ ՋՐԱՀԵՌԱՑՈՒՄ

Փուլ	Թերթ	Թերթեր
ԱՆ	ՋԿ-4	22

ՋՐԱԳԻԾ ԵՐԿԱՅՆԱԿԱՆ ԵՎ ԼԱՅՆԱԿԱՆ ԿՏՐՎԱԾՔ

«Ա-ԷՆ Քոնսթրաքշն ՍՊԸ»
an_const@mail.ru

Scanned with CamScanner

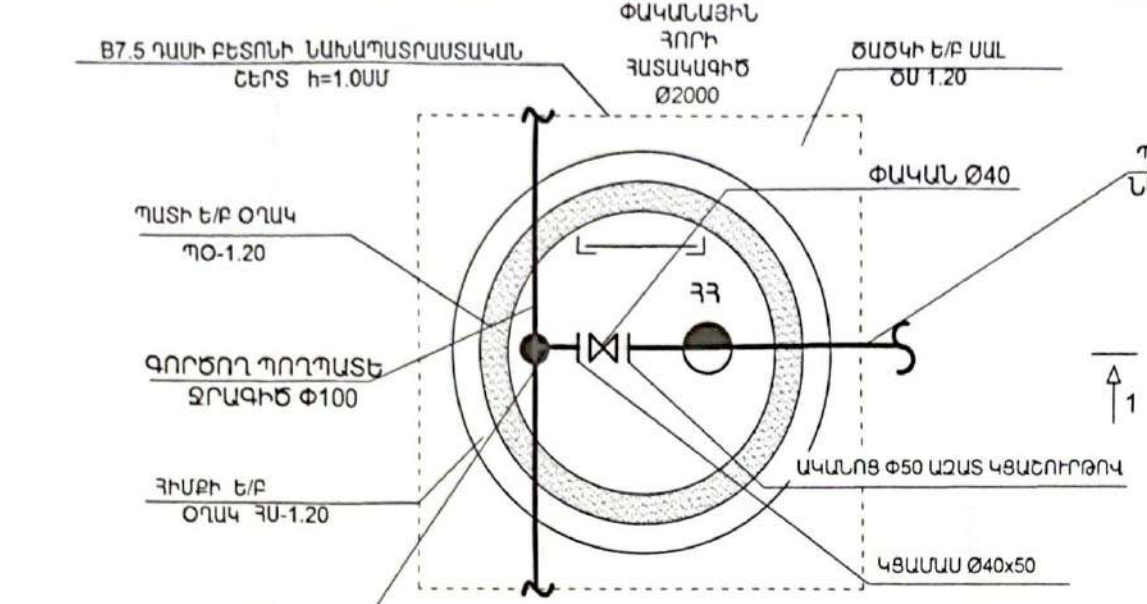

ԴԻՏԱՀՈՐԻ ՄԱՍՆԱԳԻՐ			
1.	B7.5 ԴԱՍԻ ԲԵՏՈՆԻ ՆԱԽԱՊԱՏՐԱՍՏԱԿԱՆ ՇԵՐՏ h=10ՍՄ	Մ³	0.36
2.	ՀԻՄՔԻ Ե/Բ ՕՂԱԿ ՀՍ-1.20	ՀԱՏ	1
3.	ՊԱՏԻ Ե/Բ ՕՂԱԿ ՊՕ-1.20	ՀԱՏ	1
4.	ՄԵՏԱՂԱԿԱՆ ԱՍՏԻՃԱՆ	ԿԳ	9.7
5.	ԾԱԾԿԻ Ե/Բ ՍԱԼ ԾՍ 1.20 ԹՈՒՋԵ ՍՏՈՑՈՎ Ø700	ՀԱՏ/Մ³	0.25
6.	ՓԱԿԱՆ Ø40	ՀԱՏ	1
7.	ԿՑԱՄԱՍ Ø40X50ՄՄ	ՀԱՏ	1
8.	ԱԿԱՆՈՑ Φ50 ԱՋԱՏ ԿՑԱՇՈՒՐԹՈՎ	ՀԱՏ	1
9.	ՀԱԿԱՀՐԴԵՀԱՅԻՆ ՀԻԴՐԱՆՏ Ø80	ՀԱՏ	1

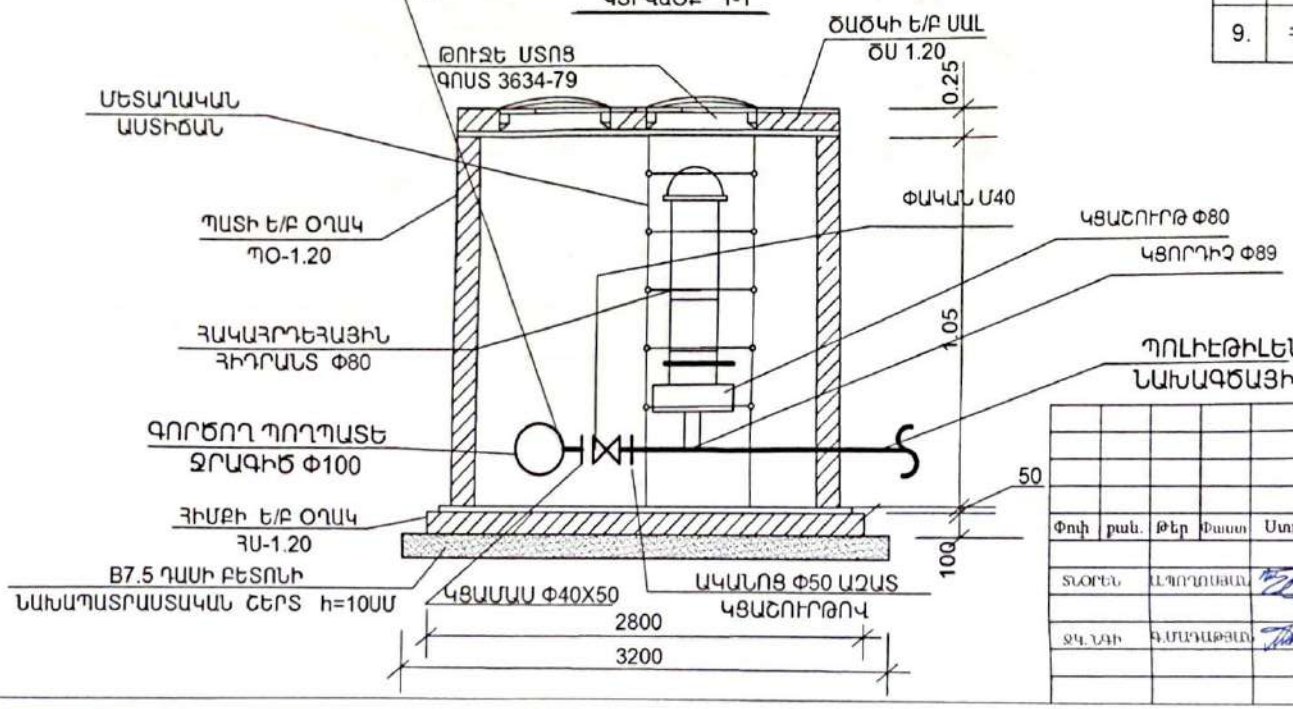

«Ա-ԷՆ ՔՈՆՍԹՐԱՔՇՆ» ՓԱՍՏԱԹՂԹԵՐԻ ՀԱՄԱՐ

«ՄԱՌՔ» ՍՊԸ ԳՈՐԾԱԿԱՆՈՒԹՅՈՒՆ

Փոփ	քան.	Թերթ	Փաստ.	Ստորագրություն	Ամսաթիվ
ՏՆՕՐԵՆ		Ա.ՊՈՂՈՍՅԱՆ			
ՋԿ.ՆԱԻ		Գ.ՄԱՏԱԹՅԱՆ			

ՊԱՏՎԻՐԱՏՈՒ՝ ՄԱՍԻՍԻ ՀԱՄԱՅՆՔԱՊԵՏԱՐԱՆ
ՊԱՅՄԱՆԱԳԻՐ ԾԱԾԿԱԳԻՐ / N ԱՄՄՀ-ԳՀԾՁԲ-22/63-6 /

ԱՐԱՐԱՏԻ ՄԱՐԶԻ ՂՈՒԿԱՍԱՎԱՆ ՀԱՄԱՅՆՔԻ ՄԱՆԿԱՊԱՐՏԵԶԻ ՆԵՐՔԻՆ ՋՐԱՄԱՏԱԿԱՐԱՐՄԱՆ ԵՎ ՋՐԱՀԵՌԱՑՄԱՆ ՆԱԽԱԳԻԾ

ՆԵՐՔԻՆ ՋՐԱՄԱՏԱԿԱՐԱՐՈՒՄ ԵՎ ՋՐԱՀԵՌԱՑՈՒՄ	Փուլ	Թերթ	Թերթեր
	ԱՆ	ՋԿ-5	22

ՓԱԿԱՆԱՅԻՆ ՀՈՐ ՀԻԴՐԱՆՏՈՎ

«Ա-ԷՆ ՔՈՆՍԹՐԱՔՇՆ ՍՊԸ»
an_const@mail.ru

Scanned with CamScanner

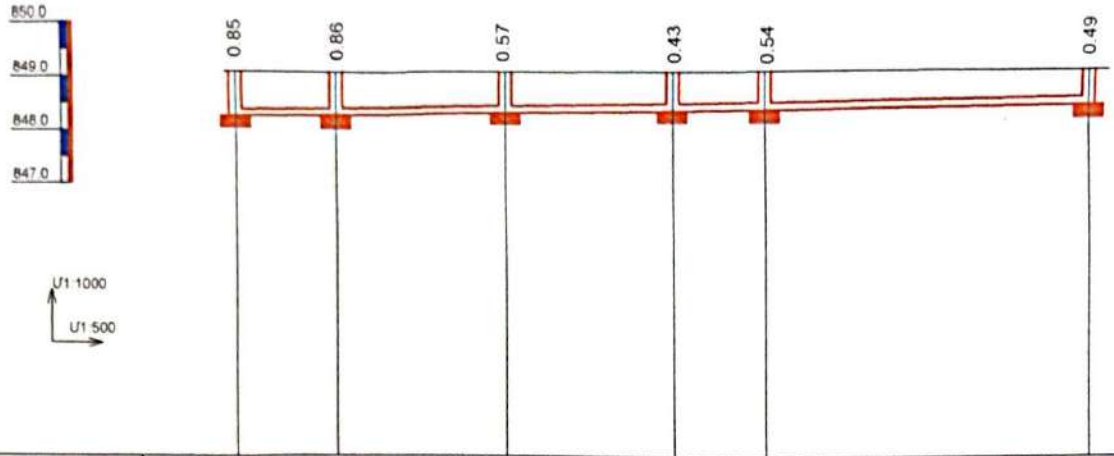

ՀՈՂԻ ՆԻՇԸ	849.06	849.12	848.91	848.84	849.00	849.10
ԽՈՂՈՎԱԿԻ ՏԱԿԻ ՆԻՇԸ	848.21	848.26	848.34	848.41	848.46	848.61
ԽՈՂՈՎԱԿԻ ԽՈՐՈՒԹՅՈՒՆԸ ԲԱՐՁՐՈՒԹՅՈՒՆԸ	0.85	0.86	0.57	0.43	0.54	0.49
ԹԵՔՈՒԹՅՈՒՆ / ՀԵՌԱԿՈՐՈՒԹՅՈՒՆ	0,0048 / 83.4					
ՀԵՌԱԿՈՐՈՒԹՅՈՒՆ	9,8	16,5	16,4	9,0	31,7	
ՆՇԱՀԱՐՈՒՄ	ԿԳԴ	ԿԴՀ-5	ԿԴՀ-4	ԿԴՀ-3	ԿԴՀ-2	ԿԴՀ-1
ՀԱՏԱԿԱԳԻԾ	Φ150, ԿԳԴ, Φ150, Կ1, ԿԴՀ-5, Φ150, Կ1, ԿԴՀ-4, Φ150, Ա-2, Կ1, ԿԴՀ-3, Φ150, Ա-1, Կ1, ԿԴՀ-2, Φ150, Կ1, ԿԴՀ-1, Φ150					
ԽՈՂՈՎԱԿԻ ՏՐԱՄԱԳԻԾ	ՊՈԼԻԷԹԻԼԵՆԵ ԽՈՂՈՎԱԿ Φ150					
ՄԵԿՈՒՍԱՑՈՒՄ						
ՏԵՂԱԴՐՄԱՆ ՏԵՍԱԿ	ՍՏՈՐԳԵՏՆՅԱ					

Խրամուղու լայնական կտրվածք

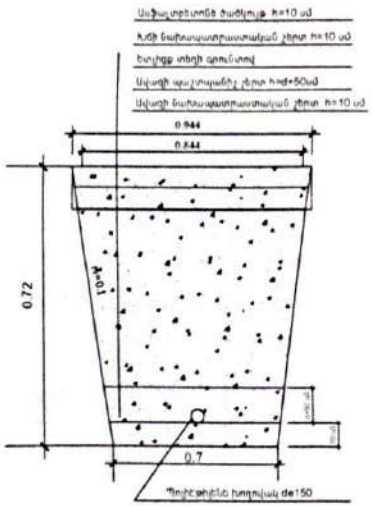

«Ա-ԷՆ ՔՈՆՍԹՐԱՔՇՆ» ՓԱՍՏԱԹՂԹԵՐԻ ՀԱՄԱՐ

«ՄԱՌՔ» ՍՊԸ ՓՈՐՁԱԲԵՆՈՒԹՅՈՒՆ

Փոփ	բան.	թեր	Փաստ	Ստոր	Ամ
ՏՇՕՐԵՆ	Ա.ՊՈՂՈՍՅԱՆ				
ՋԿ. ՆԳԻ	Գ.ՄԱՂԱԹՅԱՆ				

ՊԱՏՎԻՐԱՏՈՒ՝ ՄԱՍԻՍԻ ՀԱՄԱՅՆՔԱՊԵՏԱՐԱՆ
ՊԱՅՄԱՆԱԳԻՐ ԾԱԾԿԱԳԻՐ / N ԱՄՄՀ-ԳՀՇՁԲ-22/63-6 /

ԱՐԱՐԱՏԻ ՄԱՐԶԻ ՂՈՒԿԱՍԱՎԱՆ ՀԱՄԱՅՆՔԻ ՄԱՆԿԱՊԱՐՏԵԶԻ ՆԵՐՔԻՆ ՋՐԱՄԱՏԱԿԱՐԱՐՄԱՆ ԵՎ ՋՐԱՀԵՌԱՑՄԱՆ ՆԱԽԱԳԻԾ

ՆԵՐՔԻՆ ՋՐԱՄԱՏԱԿԱՐԱՐՈՒՄ ԵՎ ՋՐԱՀԵՌԱՑՈՒՄ

Փուլ	Թերթ	Թերթեր
ԱՆ	ՋԿ-6	22

ԿՈՅՈՒՂԱԳԾԻ ԵՐԿԱՅՆԱԿԱՆ ԵՎ ԼԱՅՆԱԿԱՆ ԿՏՐՎԱԾՔ

«Ա-Էն Քոնսթրաքշն ՍՊԸ»
an_const@mail.ru

Scanned with CamScanner

ԿՏՐՎԱԾՔ 1-1

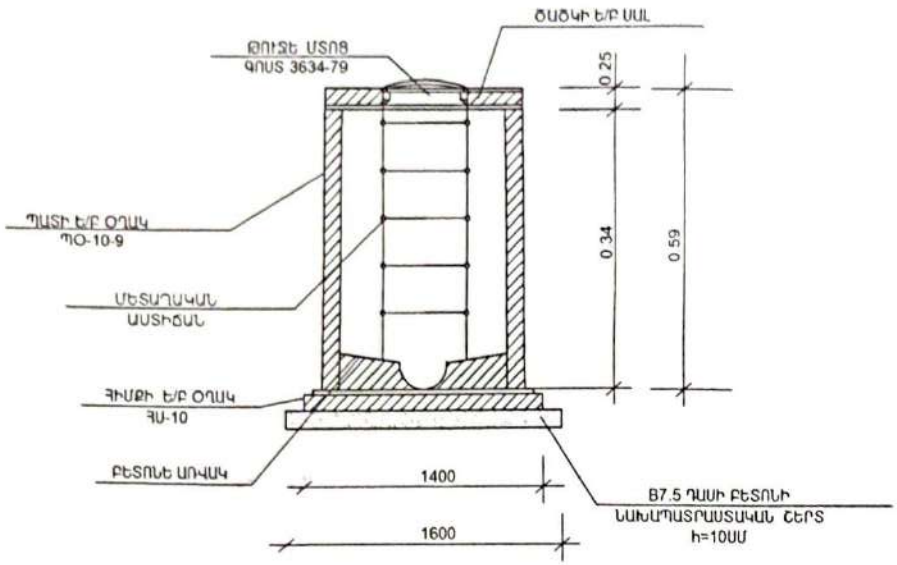

ԿՂՃ-1
ՀԱՏԱԿԱԳԻԾ
Ø1000

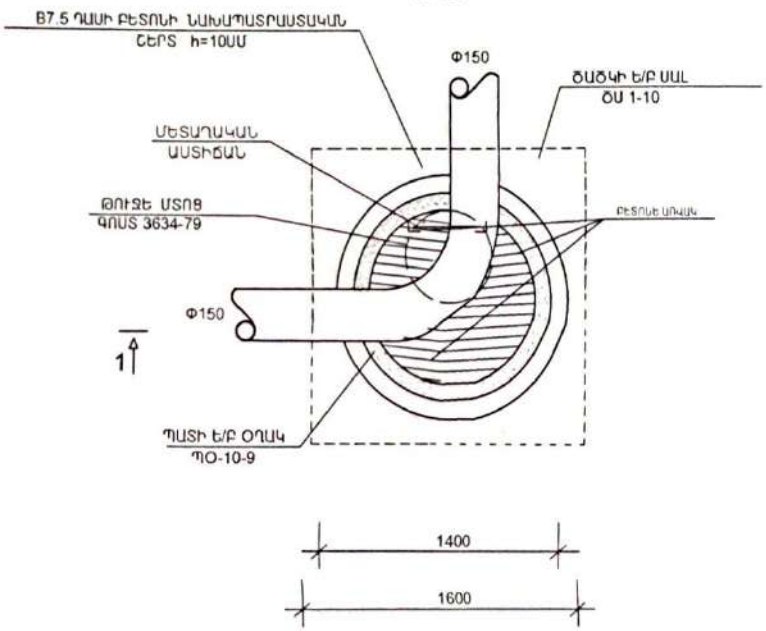

ԴԻՏԱՀՈՐԻ ՄԱՍՆԱԳԻՐ

1.	B7.5 ԴԱՍԻ ԲԵՏՈՆԻ ՆԱԽԱՊԱՏՐԱՍՏԱԿԱՆ ՇԵՐՏ h=10ՍՄ	Մ³	0.15
2.	ՀԻՄՔԻ Ե/Բ ՕՂԱԿ ՀՍ-10	ՀԱՏ	1
3.	ՊԱՏԻ Ե/Բ ՕՂԱԿ ՊՕ-10-9	ՀԱՏ	1
4.	ՄԵՏԱՂԱԿԱՆ ԱՍՏԻՃԱՆ	ԿԳ	6.6
5.	ԾԱԾԿԻ Ե/Բ ՍԱԼ ԾՍ 1-10 ԹՈՒՋԵ ՄՏՈՑՈՎ Ø700	ՀԱՏ/Մ³	0.25
6.	ԲԵՏՈՆԵ ԱՌՎԱԿ	Մ³	0.36

«Ա-ԷՆ ՔՈՆՍԹՐԱԿՇՆ» ՍՊԸ
ՓԱՍՏԱԹՂԹԵՐԻ
ՀԱՄԱՐ

«ՄԱՌՔ» ՍՊԸ
ՓՈՐՁԱԲՆՈՒԹՅՈՒՆ

Փոփ	քան.	թերթ	Փաստ	Ստորագր.	Ամս.	
ՏՆՕՐԵՆ		Ա.ՊՈՂՈՍՅԱՆ				ՊԱՏՎԻՐԱՏՈՒ՝ ՄԱՍԻՍԻ ՀԱՄԱՅՆՔԱՊԵՏԱՐԱՆ ՊԱՅՄԱՆԱԳԻՐ ԾԱԾԿԱԳԻՐ / N ԱՄՍՀ-ԳՀԾՁԲ-22/63-6 /
ՋԿ. ՆԳԻ		Գ.ՄԱՂԱԹՅԱՆ				ԱՐԱՐԱՏԻ ՄԱՐԶԻ ՂՈՒԿԱՍԱՎԱՆ ՀԱՄԱՅՆՔԻ ՄԱՆԿԱՊԱՐՏԵԶԻ ՆԵՐՔԻՆ ՋՐԱՄԱՏԱԿԱՐԱՐՄԱՆ ԵՎ ՋՐԱՀԵՌԱՑՄԱՆ ՆԱԽԱԳԻԾ
						ՆԵՐՔԻՆ ՋՐԱՄԱՏԱԿԱՐԱՐՈՒՄ ԵՎ ՋՐԱՀԵՌԱՑՈՒՄ
						ԿԵՆՑԱՂԱՅԻՆ ԿՈՅՈՒՂՈՒ ԴԻՏԱՀՈՐԻ ՀԱՏԱԿԱԳԻԾԵՎ ԿՏՐՎԱԾՔ

Փուլ	Թերթ	Թերթեր
ԱՆ	ՋԿ-7	22

«Ա-ԷՆ Քոնսթրաքշն ՍՊԸ»
an_const@mail.ru

Scanned with CamScanner

ԿՏՐՎԱԾՔ 1-1

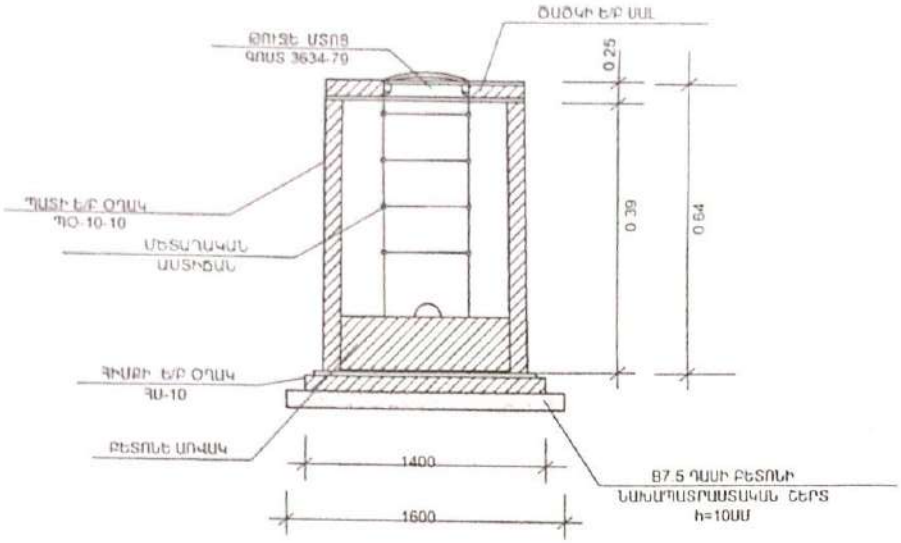

ԿԴՀ-2
ՀԱՏԱԿԱԳԻԾ
Ø1000

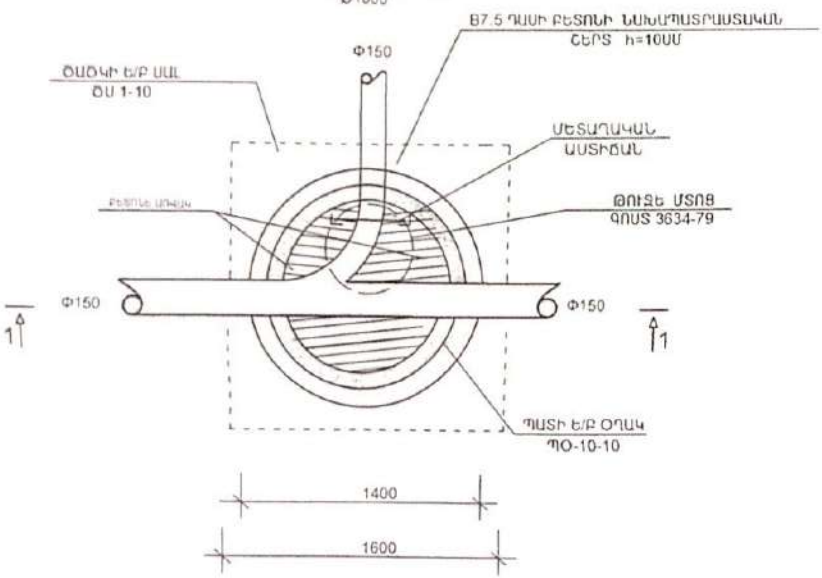

ԴԻՏԱՀՈՐԻ ՄԱՍՆԱԳԻՐ

1.	B7.5 ԴԱՍԻ ԲԵՏՈՆԻ ՆԱԽԱՊԱՏՐԱՍՏԱԿԱՆ ՇԵՐՏ h=10ՍՄ	Մ³	0.15
2.	ՀԻՄՔԻ Ե/Բ ՕՂԱԿ ՀՍ-1-10	ՀԱՏ	1
3.	ՊԱՏԻ Ե/Բ ՕՂԱԿ ՊՕ-1-10 H=0.6	ՀԱՏ	1
4.	ՄԵՏԱՂԱԿԱՆ ԱՍՏԻՃԱՆ	ԿԳ	6.6
5.	ԾԱԾԿԻ Ե/Բ ՍԱԼ ԾՍ 1-10 ԹՈՒՋԵ ՄՏՈՑՈՎ Ø700	ՀԱՏ/Մ³	0.25
6.	ԲԵՏՈՆԵ ԱՌՎԱԿ	Մ³	0.36

«Ա-ԷՆ ՔՈՆՍԹՐԱՔՇՆ»
ՓԱՍՏԱԹՂԹԵՐԻ
ՀԱՍԱՐ

«ՄԱՌՔ» ՍՊԸ
ՓՈՐՁԱՔՆՆՈՒԹՅՈՒՆ

Փոփ	բան.	Թերթ	Փաստ	Ստորագրություն	Ամսաթիվ
ՏՆՕՐԵՆ	Ա.ՊՈՂՈՍՅԱՆ				
ՋԿ ՆԳԻ	Դ.ՄԱՐՏԻՐՈՍՅԱՆ				

ՊԱՏՎԻՐԱՏՈՒ՝ ՄԱՍԻՍԻ ՀԱՄԱՅՆՔԱՊԵՏԱՐԱՆ
ՊԱՅՄԱՆԱԳԻՐ ԾԱԾԿԱԳԻՐ / N ԱՄՄՀ-ԳՀՇՋԲ-22/63-6 /

ԱՐԱՐԱՏԻ ՄԱՐԶԻ ՂՈՒԿԱՍԱՎԱՆ ՀԱՄԱՅՆՔԻ
ՄԱՆԿԱՊԱՐՏԵԶԻ ՆԵՐՔԻՆ ՋՐԱՄԱՏԱԿԱՐԱՐՄԱՆ ԵՎ
ՋՐԱՀԵՌԱՑՄԱՆ ՆԱԽԱԳԻԾ

ՆԵՐՔԻՆ ՋՐԱՄԱՏԱԿԱՐԱՐՈՒՄ
ԵՎ ՋՐԱՀԵՌԱՑՈՒՄ

Փուլ	Թերթ	Թերթեր
ԱՆ	ՋԿ-8	22

ԿԵՆՑԱՂԱՅԻՆ ԿՈՅՈՒՂՈՒ ԴԻՏԱՀՈՐԻ
ՀԱՏԱԿԱԳԻԾԵՎ ԿՏՐՎԱԾՔ

«Ա-Էն Քոնսթրաքշն ՍՊԸ»
an_const@mail.ru

Scanned with CamScanner

ԿՏՐՎԱԾՔ 1-1

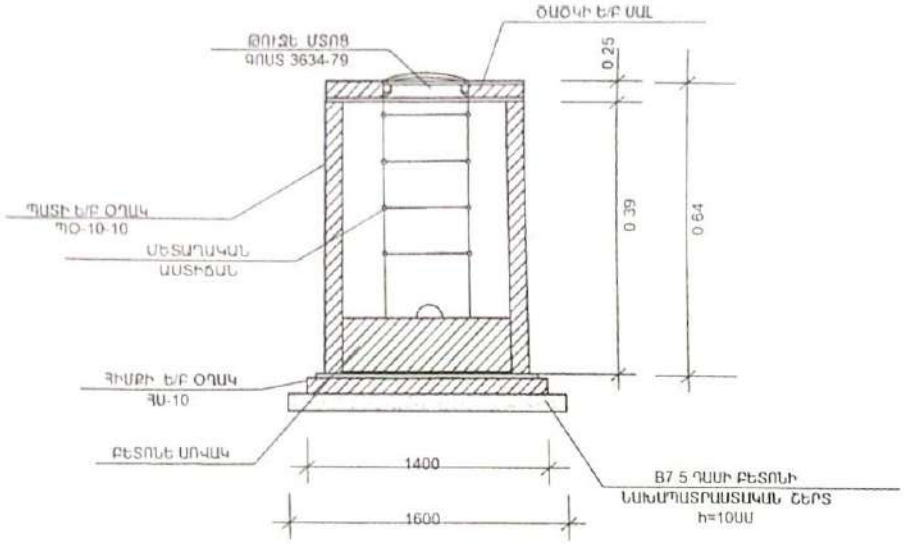

ԿՂՖ-2
ՀԱՏԱԿԱԳԻԾ
Ø1000

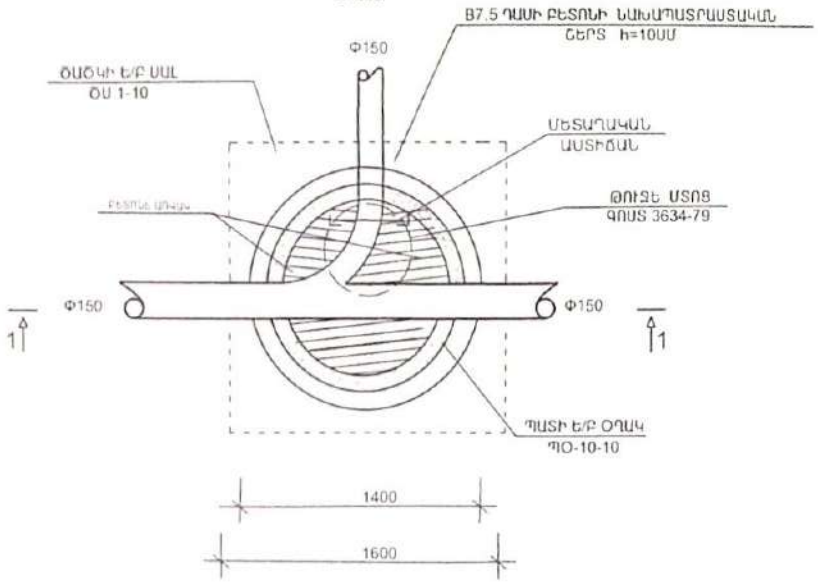

ԴԻՏԱՀՈՐԻ ՄԱՍՆԱԳԻՐ

1.	B7.5 ԴԱՍԻ ԲԵՏՈՆԻ ՆԱԽԱՊԱՏՐԱՍՏԱԿԱՆ ՇԵՐՏ h=10ՍՍ	Մ³	0.15
2.	ՀԻՄՔԻ Ե/Բ ՕՂԱԿ ՀՍ-1-10	ՀԱՏ	1
3.	ՊԱՏԻ Ե/Բ ՕՂԱԿ ՊՕ-1-10 H=0.6	ՀԱՏ	1
4.	ՄԵՏԱՂԱԿԱՆ ԱՍՏԻՃԱՆ	ԿԳ	6.6
5.	ԾԱԾԿԻ Ե/Բ ՍԱԼ ԾՍ 1-10 ԹՈՒՋԵ ՄՏՈՑՈՎ Ø700	ՀԱՏ/Մ³	0.25
6.	ԲԵՏՈՆԵ ԱՌՎԱԿ	Մ³	0.36

«Ա-ԷՆ ՔՈՆՍԹՐԱՔՇՆ»
ՓԱՍՏԱԹՂԹԵՐԻ
ՀԱՄԱՐ

«ՄԱՌՔ» ՍՊԸ
ՓՈՐՁԱԲՆՆՈՒԹՅՈՒՆ

Փոփ	բան.	Թերթ	Փաստ	Ստորագրություն	Ամսաթիվ
ՏՆՕՐԵՆ		Ա.ՊԱՐՈՒՅԱՆ			
ՍԿՏ. ՆԱԻ		Դ.ՄԱՐԱՖՅԱՆ			

ՊԱՏՎԻՐԱՏՈՒ՝ ՄԱՍԻՍԻ ՀԱՄԱՅՆՔԱՊԵՏԱՐԱՆ
ՊԱՅՄԱՆԱԳԻՐ ԾԱՌԱՅԱԳԻՐ / N ԱՄՀ2-ԳՀՇՁԲ-22/63-6 /

ԱՐԱՐԱՏԻ ՄԱՐԶԻ ՂՈՒԿԱՍԱՎԱՆ ՀԱՄԱՅՆՔԻ
ՄԱՆԿԱՊԱՐՏԵԶԻ ՆԵՐՔԻՆ ՋՐԱՄԱՏԱԿԱՐԱՐՄԱՆ ԵՎ
ՋՐԱՀԵՌԱՑՄԱՆ ՆԱԽԱԳԻԾ

ՆԵՐՔԻՆ ՋՐԱՄԱՏԱԿԱՐԱՐՈՒՄ
ԵՎ ՋՐԱՀԵՌԱՑՈՒՄ

Փուլ	Թերթը	Թերթերը
ԱՆ	ՋԿ-8	22

ԿԵՆՑԱՂԱՅԻՆ ԿՈՅՈՒՂՈՒ ԴԻՏԱՀՈՐԻ
ՀԱՏԱԿԱԳԻԾԵՎ ԿՏՐՎԱԾՔ

«Ա-ԷՆ Քոնսթրաքշն
ՍՊԸ»
an_const@mail.ru

Scanned with CamScanner

ԿՏՐՎԱԾՔ 1-1

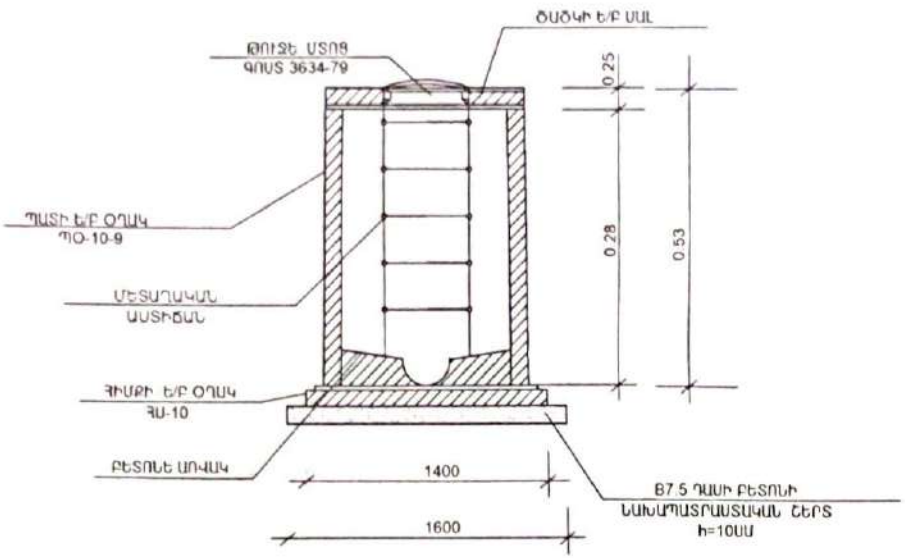

ԿԴՀ-3
ՀԱՏԱԿԱԳԻԾ
Ø1000

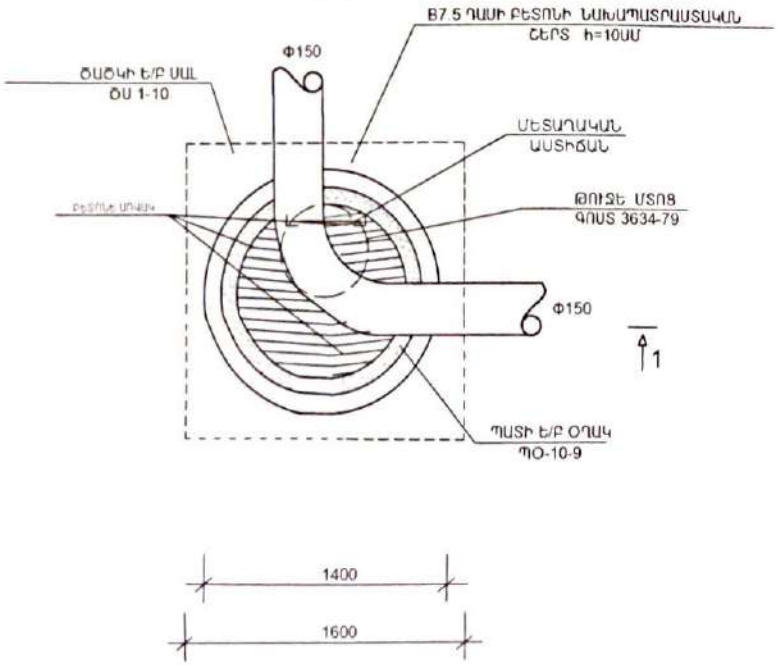

ԴԻՏԱՀՈՐԻ ՄԱՍՆԱԳԻՐ

1.	B7.5 ԴԱՍԻ ԲԵՏՈՆԻ ՆԱԽԱՊԱՏՐԱՍՏԱԿԱՆ ՇԵՐՏ h=10ՍՄ	Մ³	0.15
2.	ՀԻՄՔԻ Ե/Բ ՕՂԱԿ ՀՍ-10	ՀԱՏ	1
3.	ՊԱՏԻ Ե/Բ ՕՂԱԿ ՊՕ-10-9	ՀԱՏ	1
4.	ՄԵՏԱՂԱԿԱՆ ԱՍՏԻՃԱՆ	ԿԳ	6.6
5.	ԾԱԾԿԻ Ե/Բ ՍԱԼ ԾՍ 1-10 ԹՈՒՋԵ ՄՏՈՑՈՎ Ø700	ՀԱՏ/Մ³	0.25
6.	ԲԵՏՈՆԵ ԱՌՎԱԿ	Մ³	0.36

«Ա-ԷՆ ՔՈՆՍԹՐԱՔՇՆ»
ՓԱՍՏԱԹՂԹԵՐԻ
ՀԱՄԱՐ

«ՄԱՌՔ» ՍՊԸ
ՓՈՐՁԱՔՆՆՈՒԹՅՈՒՆ

Փոփ	բան.	Թեր	Փաստ	Ստորագրություն	Ամ
ՏՆՕՐԵՆ		Ա.ՊՈՂՈՍՅԱՆ			
ՋԿ ՆԳԻ		Գ.ՄԱՐԱՖՅԱՆ			

ՊԱՏՎԻՐԱՏՈՒ՝ ՄԱՍԻՍԻ ՀԱՄԱՅՆՔԱՊԵՏԱՐԱՆ
ՊԱՅՄԱՆԱԳԻՐ ԾԱԾԿԱԳԻՐ / N ԱՄՄՀ-ԳՀՇՀԲ-22/63-6 /

ԱՐԱՐԱՏԻ ՄԱՐԶԻ ՂՈՒԿԱՍԱՎԱՆ ՀԱՄԱՅՆՔԻ
ՄԱՆԿԱՊԱՐՏԵԶԻ ՆԵՐՔԻՆ ՋՐԱՄԱՏԱԿԱՐԱՐՄԱՆ ԵՎ
ՋՐԱՀԵՌԱՑՄԱՆ ՆԱԽԱԳԻԾ

ՆԵՐՔԻՆ ՋՐԱՄԱՏԱԿԱՐԱՐՈՒՄ ԵՎ ՋՐԱՀԵՌԱՑՈՒՄ	Փուլ	Թերթ	Թերթեր
	ԱՆ	ՋԿ-9	22

ԿԵՆՑԱՂԱՅԻՆ ԿՈՑՈՒՂՈՒ ԴԻՏԱՀՈՐԻ
ՀԱՏԱԿԱԳԻԾԵՎ ԿՏՐՎԱԾՔ

«Ա-Էն Քոնսթրաքշն
ՍՊԸ»
an_construct@mail.ru

Scanned with CamScanner

ԿՏՐՎԱԾՔ 1-1

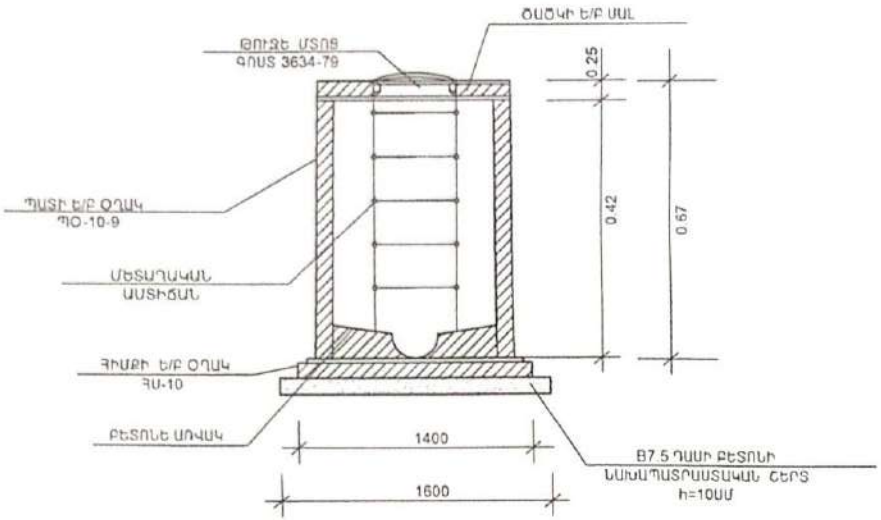

ԿՈՂ-4
ՀԱՏԱԿԱԳԻԾ
Ø1000

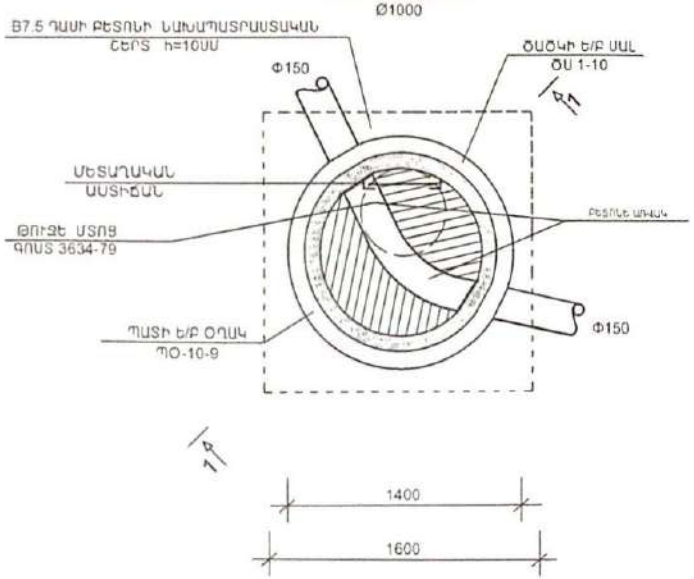

ԴԻՏԱՀՈՐԻ ՄԱՍՆԱԳԻՐ			
1.	B7.5 ԴԱՍԻ ԲԵՏՈՆԻ ՆԱԽԱՊԱՏՐԱՍՏԱԿԱՆ ՇԵՐՏ h=10ՍՄ	Մ³	0.15
2.	ՀԻՄՔԻ Ե/Բ ՕՂԱԿ ՀՍ-1-10	ՀԱՏ	1
3.	ՊԱՏԻ Ե/Բ ՕՂԱԿ ՊՕ-1-10	ՀԱՏ	1
4.	ՄԵՏԱՂԱԿԱՆ ԱՍՏԻՃԱՆ	ԿԳ	9,7
5.	ԾԱԾԿԻ Ե/Բ ՍԱԼ ԾՍ 1-10 ԹՈՒՋԵ ՄՏՈՑՈՎ Ø700	ՀԱՏ/Մ³	0.25
6.	ԲԵՏՈՆԵ ԱՌՎԱԿ	Մ³	0.36

«Ա-ԷՆ ՔՈՆՍԹՐԱՔՇՆ»
ՓԱՍՏԱԹՂԹԵՐԻ
ՀԱՄԱՐ

«ՄԱՌՔ» ՍՊԸ
ՓՈՐՁԱՔՆՆՈՒԹՅՈՒՆ

Փոփ	բան.	Թեր	Փաստ	Ստոր	Ամ
ՏՎՕՐԵՆ	Ա.ՊՈՂՈՍՅԱՆ				
ՋԿ.ՆԴԻ	Գ.ՄԱՂԱԹՅԱՆ				

ՊԱՏՎԻՐԱՏՈՒ՝ ՄԱՍԻՍԻ ՀԱՄԱՅՆՔԱՊԵՏԱՐԱՆ
ՊԱՅՄԱՆԱԳԻՐ ԾԱԾԿԱԳԻՐ / N ԱՄՄՀ-ԳՀՇՁԲ-22/63-6 /

ԱՐԱՐԱՏԻ ՄԱՐԶԻ ՂՈՒԿԱՍԱՎԱՆ ՀԱՄԱՅՆՔԻ ՄԱՆԿԱՊԱՐՏԵԶԻ ՆԵՐՔԻՆ ՋՐԱՄԱՏԱԿԱՐԱՐՄԱՆ ԵՎ ՋՐԱՀԵՌԱՑՄԱՆ ՆԱԽԱԳԻԾ

ՆԵՐՔԻՆ ՋՐԱՄԱՏԱԿԱՐԱՐՈՒՄ ԵՎ ՋՐԱՀԵՌԱՑՈՒՄ	Փուլ	Թերթ	Թերթերի
	ԱՆ	ՋԿ-10	22
ԿԵՆՏԱՂԱՅԻՆ ԿՈՅՈՒՂՈՒ ԴԻՏԱՀՈՐԻ ՀԱՏԱԿԱԳԻԾԵՎ ԿՏՐՎԱԾՔ	«Ա-ԷՆ Քոնսթրաքշն ՍՊԸ» an_const@mail.ru		

Scanned with CamScanner

ԿՏՐՎԱԾՔ 1-1

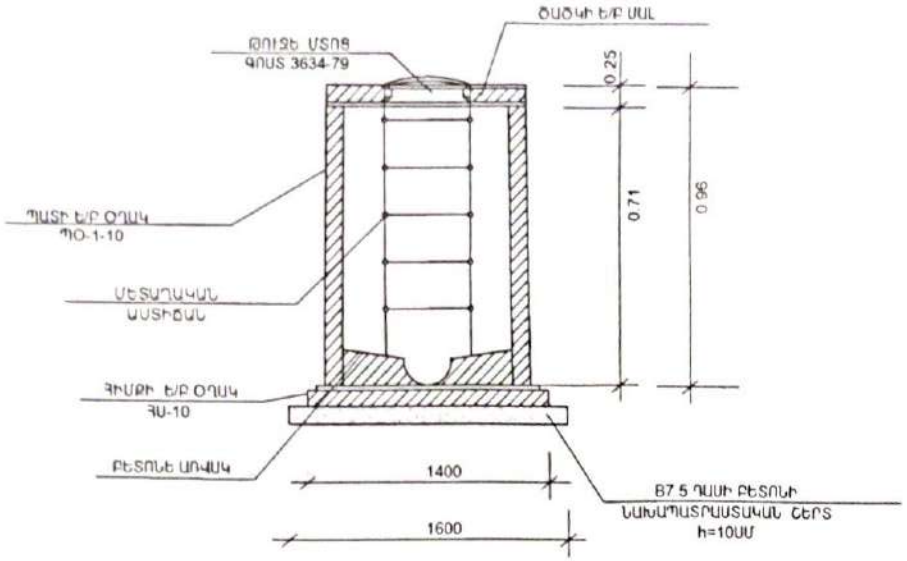

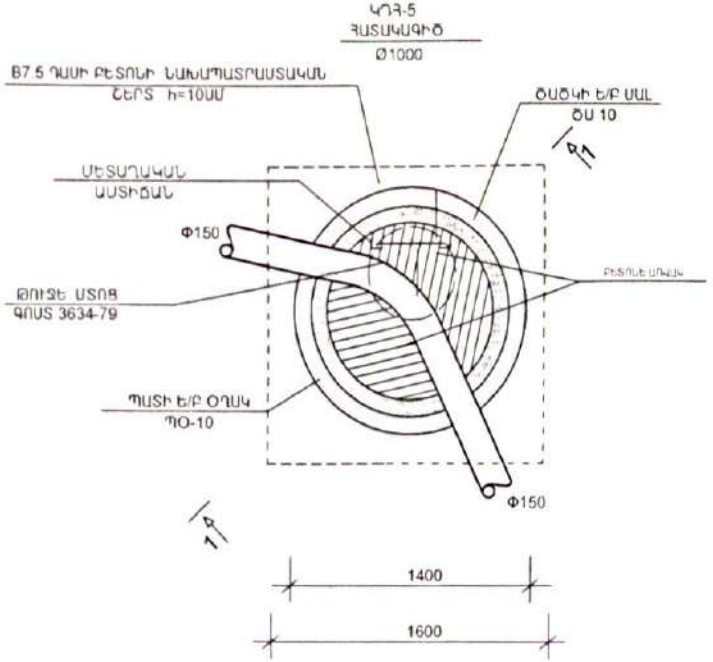

ԴԻՏԱՀՈՐԻ ՄԱՍՆԱԳԻՐ			
1.	B7.5 ԴԱՍԻ ԲԵՏՈՆԻ ՆԱԽԱՊԱՏՐԱՍՏԱԿԱՆ ՇԵՐՏ h=10ՍՄ	Մ³	0.54
2.	ՀԻՄՔԻ Ե/Բ ՕՂԱԿ ՀՍ-10	ՀԱՏ	1
3.	ՊԱՏԻ Ե/Բ ՕՂԱԿ ՊՕ-10-9	ՀԱՏ	1
4.	ՄԵՏԱՂԱԿԱՆ ԱՍՏԻՃԱՆ	ԿԳ	38.8
5.	ԾԱԾԿԻ Ե/Բ ՍԱԼ ԾՍ 1-10 ԹՈՒՋԵ ՍՏՈՑՈՎ Ø700	ՀԱՏ/Մ³	0.375
6.	ԲԵՏՈՆԵ ԱՌՎԱԿ	Մ³	0.36

«Ա-ԷՆ ՔՈՆՍԹՐԱԿՇՆ» ՓԱՍՏԱԹՂԹԵՐԻ ՀԱՄԱՐ

«ՄԱՌՔ» ՍՊԸ ՓՈՐՁԱԳԻՏՈՒԹՅՈՒՆ

Փոփ	բան.	Թերթ	Փաստ	Ստորագր.	Ամս.				
						ՊԱՏՎԻՐԱՏՈՒ՝ ՄԱՍԻՍԻ ՀԱՄԱՅՆՔԱՊԵՏԱՐԱՆ ՊԱՅՄԱՆԱԳԻՐ ԾԱԾԿԱԳԻՐ / N ԱՄՄՀ-ԳՀՇՀԲ-22/63-6 /			
						ԱՐԱՐԱՏԻ ՄԱՐԶԻ ՂՈՒԿԱՍԱՎԱՆ ՀԱՄԱՅՆՔԻ ՄԱՆԿԱՊԱՐՏԵԶԻ ՆԵՐՔԻՆ ՋՐԱՄԱՏԱԿԱՐԱՐՄԱՆ ԵՎ ՋՐԱՀԵՌԱՑՄԱՆ ՆԱԽԱԳԻԾ			
ՏՆՕՐԵՆ		ԱՊՈՒՌՈՍՅԱՆ				ՆԵՐՔԻՆ ՋՐԱՄԱՏԱԿԱՐԱՐՈՒՄ ԵՎ ՋՐԱՀԵՌԱՑՈՒՄ	Փուլ	Թերթ	Թերթեր
							ԱՆ	ՋԿ-11	22
ՋԿ ՆԳԻ		ԴԱՄԱՍԱՓՅԱՆ				ԿԵՆՑԱՂԱՅԻՆ ԿՈՅՈՒՄՈՒՄ ԴԻՏԱՀՈՐԻ ՀԱՏԱԿԱԳԻԾԵՎ ԿՏՐՎԱԾՔ	«Ա-Էն Քոնսթրաքշն ՍՊԸ» an_const@mail.ru		

Scanned with CamScanner

ԿՏՐՎԱԾՔ 1-1

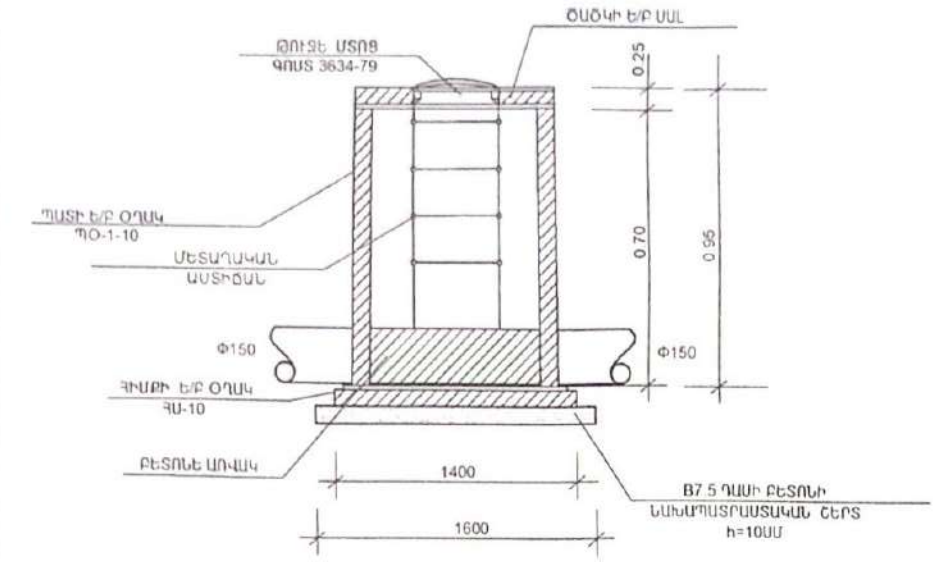

ԿԳԴՋ
ՀԱՏԱԿԱԳԻԾ
Ø1000

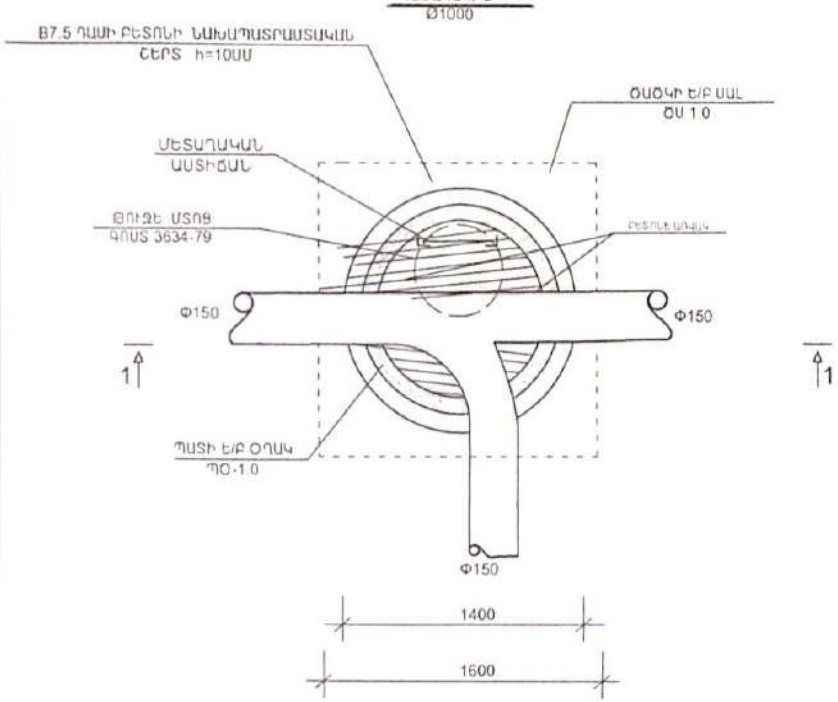

ԴԻՏԱՀՈՐԻ ՄԱՍՆԱԳԻՐ			
1.	B7.5 ԴԱՍԻ ԲԵՏՈՆԻ ՆԱԽԱՊԱՏՐԱՍՏԱԿԱՆ ՇԵՐՏ h=10ՍՄ	Մ³	0.15
2.	ՀԻՄՔԻ Ե/Բ ՕՂԱԿ ՀՍ-1-10	ՀԱՏ	1
3.	ՊԱՏԻ Ե/Բ ՕՂԱԿ ՊՕ-1-10	ՀԱՏ	1
4.	ՄԵՏԱՂԱԿԱՆ ԱՍՏԻՃԱՆ	ԿԳ	9.7
5.	ԾԱԾԿԻ Ե/Բ ՍԱԼ ԾՍ 1-10 ԹՈՒՋԵ ՄՏՈՑՈՎ Ø700	ՀԱՏ/Մ³	0.25
6.	ԲԵՏՈՆԵ ԱՌՎԱԿ	Մ³	0.36

«Ա-ԷՆ ՔՈՆՍԹՐԱՔՇՆ»
ՓԱՍՏԱԹՂԹԵՐԻ
ՀԱՄԱՐ

«ՄԱՌՔ» ՍՊԸ
ՓՈՐՁԱԲԵՆՈՒԹՅՈՒՆ

Փոփ	քան.	Թեր	Փաստ	Մտոր	Ամ	ՊԱՏՎԻՐԱՏՈՒ՝ ՄԱՍԻՍԻ ՀԱՄԱՅՆՔԱՊԵՏԱՐԱՆ ՊԱՅՄԱՆԱԳԻՐ ԾԱԾԿԱԳԻՐ / N ԱՄՄՀ-ԳՀՇՁԲ-22/63-6 /
						ԱՐԱՐԱՏԻ ՄԱՐԶԻ ՂՈՒԿԱՍԱՎԱՆ ՀԱՄԱՅՆՔԻ ՄԱՆԿԱՊԱՐՏԵԶԻ ՆԵՐՔԻՆ ՋՐԱՄԱՏԱԿԱՐԱՐՄԱՆ ԵՎ ՋՐԱՀԵՌԱՑՄԱՆ ՆԱԽԱԳԻԾ
ՏՆՕՐԵՆ		ԱՆԴՐԱՆԻԿՅԱՆ				ՆԵՐՔԻՆ ՋՐԱՄԱՏԱԿԱՐԱՐՈՒՄ ԵՎ ՋՐԱՀԵՌԱՑՈՒՄ
ՋԿ ՆԳԻ		Գ.ՄԱՍԱԿՅԱՆ				ԿԵՆՑԱՂԱՅԻՆ ԿՈՅՈՒՄՈՒ ԴԻՏԱՀՈՐԻ ՀԱՏԱԿԱԳԻԾԵՎ ԿՏՐՎԱԾՔ

Փուլ	Թերթ	Թերթեր
ԱՆ	ՋԿ-12	22

«Ա-ԷՆ Քոնսթրաքշն ՍՊԸ»
an_const@mail.ru

Scanned with CamScanner

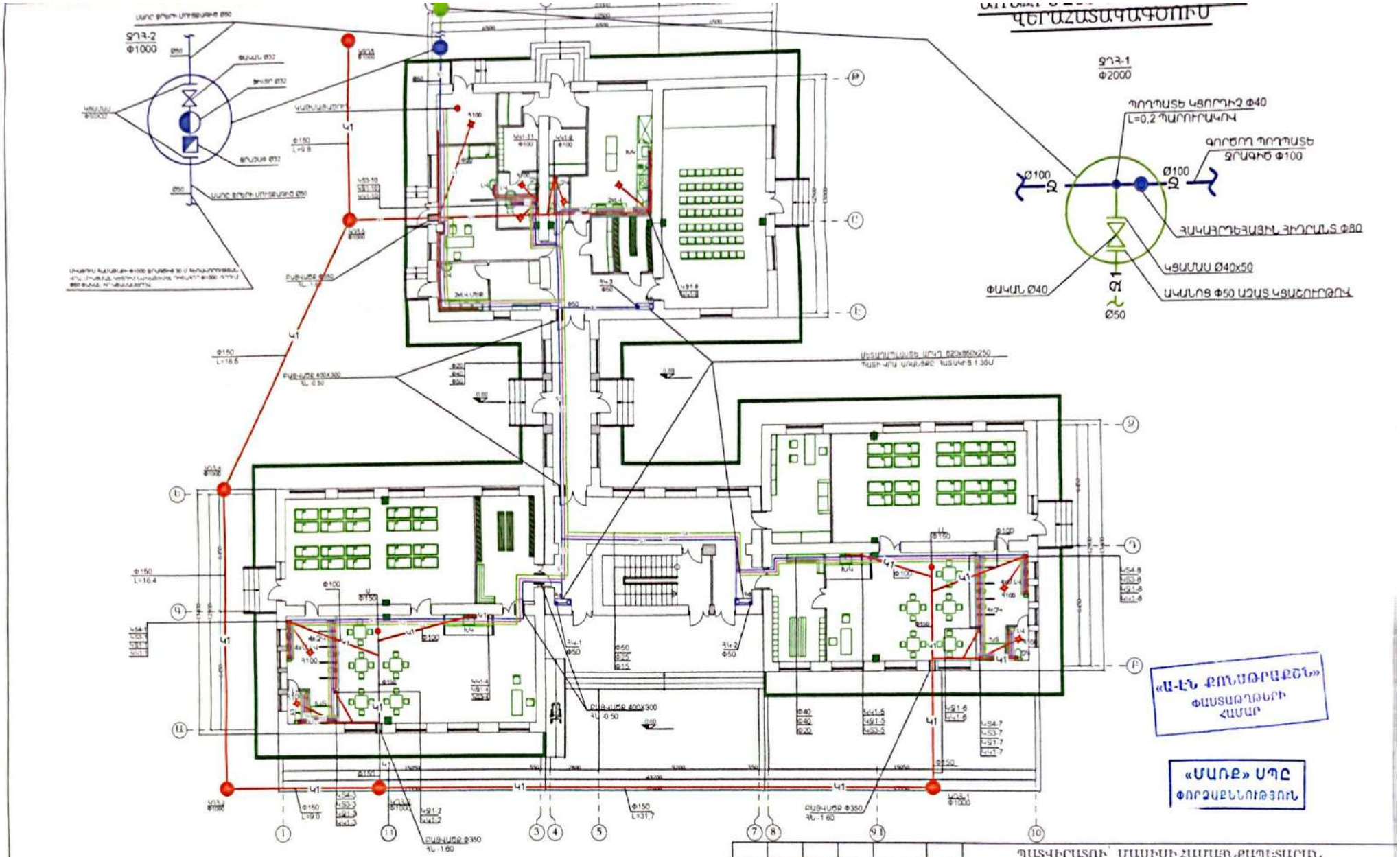

Scanned with CamScanner

ԵՐԿՐՈՐԴ ՀԱՐԿԻ ՀԱՏԱԿԱԳԻԾ ՎԵՐԱՀԱՏԱԿԱԳԾՈՒՄ

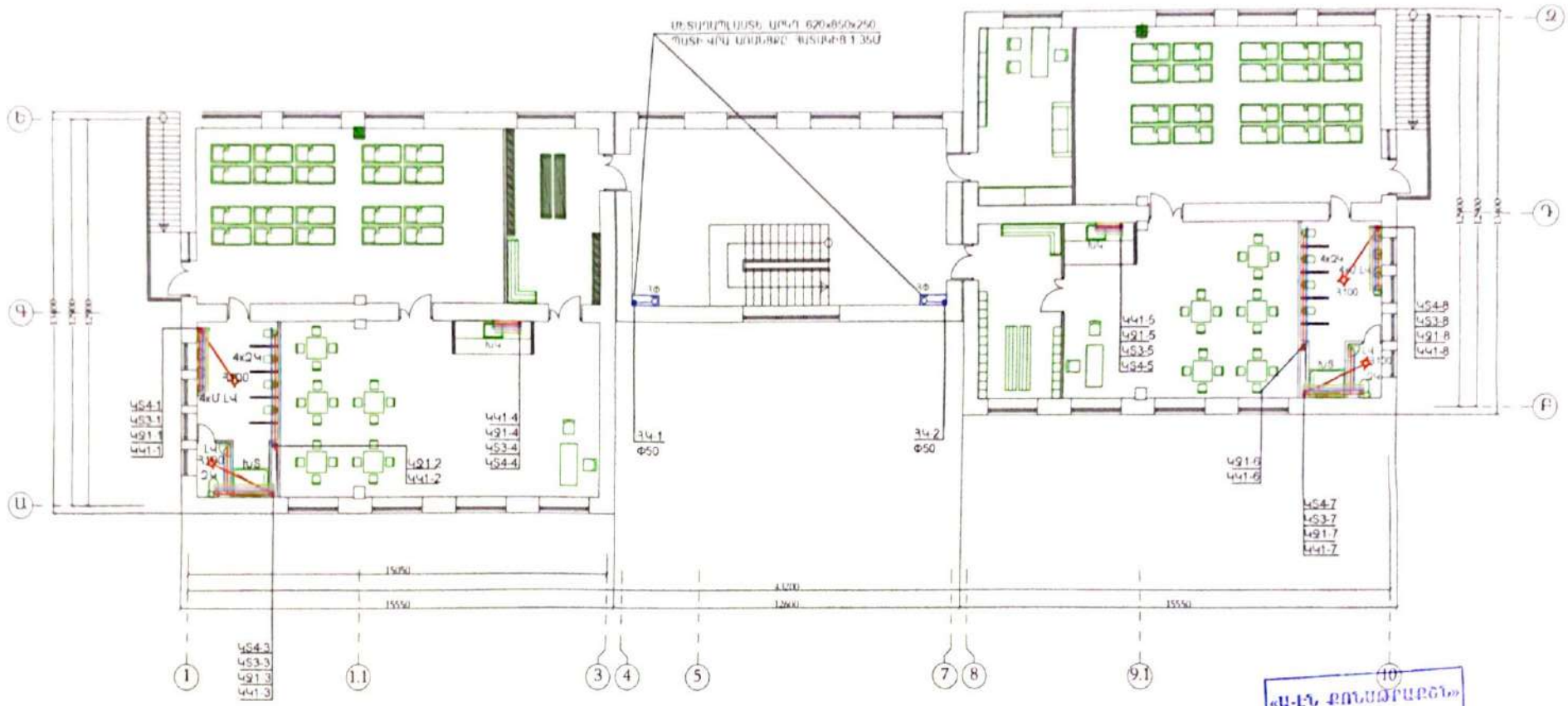
Ա
Գ
Դ
Ե
Զ
Բ
1
1.1
3
4
5
7
8
9.1
10
15050
15550
12600
15550
34.1
Φ50
34.2
Φ50
4×Φ24
4×Φ24
4×Ս Լ4
Ս/Ա
Ս/Ա
Ս/Ա

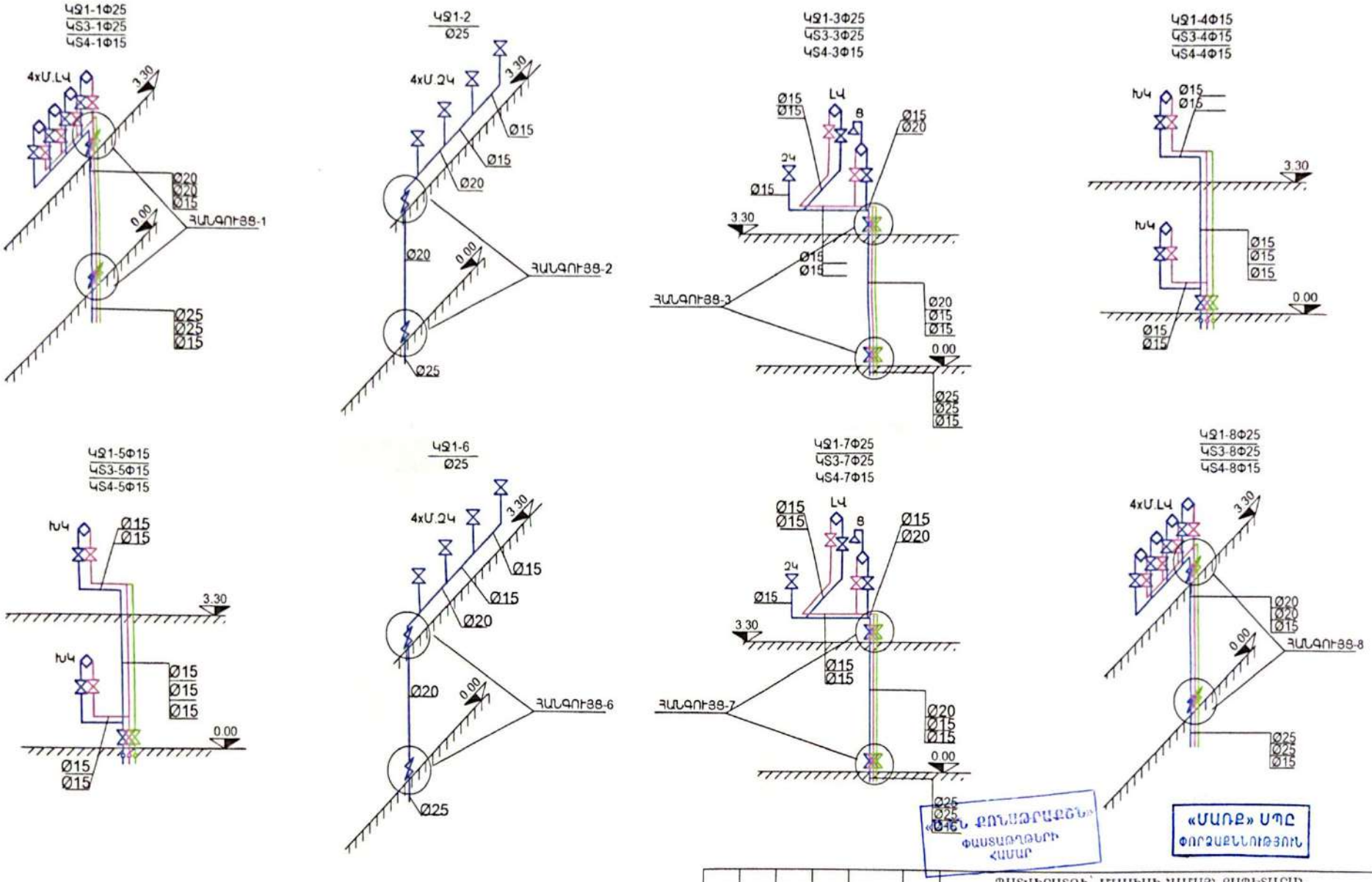

«ԱՆ ՔՈՆՍԹՐԱՔՇՆ»
ՓԱՍՏԱԹՂԹԵՐԻ
ՀԱՄԱՐ

«ՄԱՌՔ» ՍՊԸ
ՓՈՐՁԱՔՆՆՈՒԹՅՈՒՆ

Փոփ	բան.	Թերթ	Փաստ	Ստորագրություն	Ամսաթիվ
ՏՆՕՐԵՆ		Ա.ՊՈՂՈՍՅԱՆ			
ՁԿ. ՆԳԻ		Գ.ՄԱՐԱՖՅԱՆ			

ՊԱՏՎԻՐԱՏՈՒ՝ ՄԱՍԻՍԻ ՀԱՄԱՅՆՔԱՊԵՏԱՐԱՆ
ՊԱՅՄԱՆԱԳԻՐ ԾԱԾԿԱԳԻՐ / N ԱՄՄՀ-ԳՀՇՁԲ-22/63-6 /

ԱՐԱՐԱՏԻ ՄԱՐԶԻ ՂՈՒԿԱՍԱՎԱՆ ՀԱՄԱՅՆՔԻ
ՄԱՆԿԱՊԱՐՏԵԶԻ ՆԵՐՔԻՆ ՋՐԱՄԱՏԱԿԱՐԱՐՄԱՆ ԵՎ
ՋՐԱՀԵՌԱՑՄԱՆ ՆԱԽԱԳԻԾ

ՆԵՐՔԻՆ ՋՐԱՄԱՏԱԿԱՐԱՐՈՒՄ
ԵՎ ՋՐԱՀԵՌԱՑՈՒՄ

Փուլ	Թերթ	Թերթեր
ԱՆ	ՋԿ-15	22

ՋԻ-Ի ՑԱՆՑԵՐԻ ՍԽԵՄԱ

«Ա-Էն Քոնսթրաքշն ՍՊԸ»
an_const@mail.ru

Scanned with CamScanner

Հկ-1
Ø50

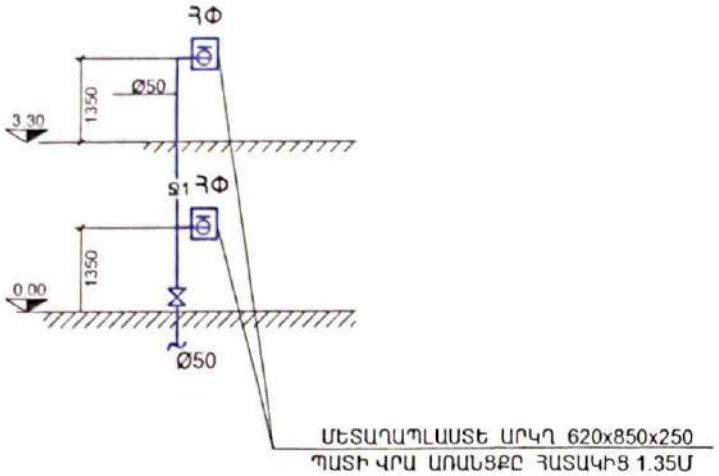

Հկ-2
Ø50

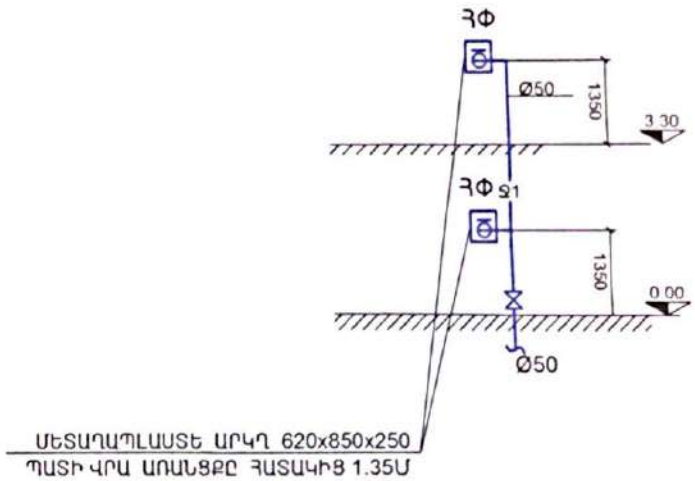

Հկ-3
Ø50

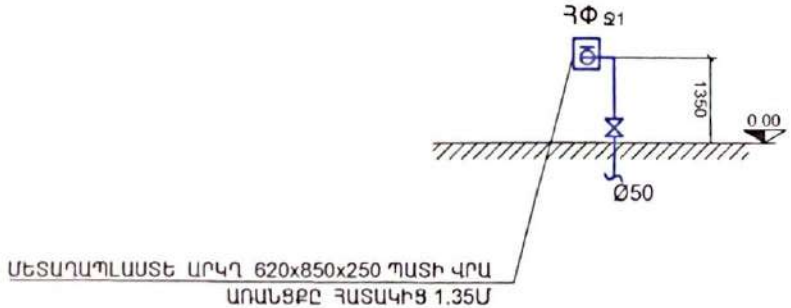

«Ա-ԷՆ ՔՈՆՍԹՐԱՔՇՆ»
ՓԱՍՏԱԹՂԹԵՐԻ
ՀԱՄԱՐ

«ՄԱՌՔ» ՍՊԸ
ՓՈՐՁԱՔՆՆՈՒԹՅՈՒՆ

Փոփ	բան.	Թեր	Փաստ	Ստոր	Ամ	ՊԱՏՎԻՐԱՏՈՒ՝ ՄԱՍԻՍԻ ՀԱՄԱՅՆՔԱՊԵՏԱՐԱՆ ՊԱՅՄԱՆԱԳԻՐ ԾԱԾԿԱԳԻՐ / N ԱՄՄՀ-ԳՀԾՁԲ-22/63-6 /
						ԱՐԱՐԱՏԻ ՄԱՐԶԻ ՂՈՒԿԱՍԱՎԱՆ ՀԱՄԱՅՆՔԻ ՄԱՆԿԱՊԱՐՏԵԶԻ ՆԵՐՔԻՆ ՋՐԱՄԱՏԱԿԱՐԱՐՄԱՆ ԵՎ ՋՐԱՀԵՌԱՑՄԱՆ ՆԱԽԱԳԻԾ
ՏՆՕՐԵՆ		ԱԼՊՈՂԱՍՅԱՆ				ՆԵՐՔԻՆ ՋՐԱՄԱՏԱԿԱՐԱՐՈՒՄ ԵՎ ՋՐԱՀԵՌԱՑՈՒՄ
ՋԿ ՆԴԻ		Գ.ՄԱՀԱԹՅԱՆ				ԿԵՆՑԱՂԱՅԻՆ ԿՈՅՈՒՂՈՒ ԴԻՏԱՀՐԻ ՀԱՏԱԿԱԳԻԾԵՎ ԿՏՐՎԱԾՔ

Փուլ	Թերթ	Թերթեր
ԱՆ	ՋԿ-16	22

«Ա-Էն Քոնսթրաքշն ՍՊԸ»
an_constr@mail.ru

Scanned with CamScanner

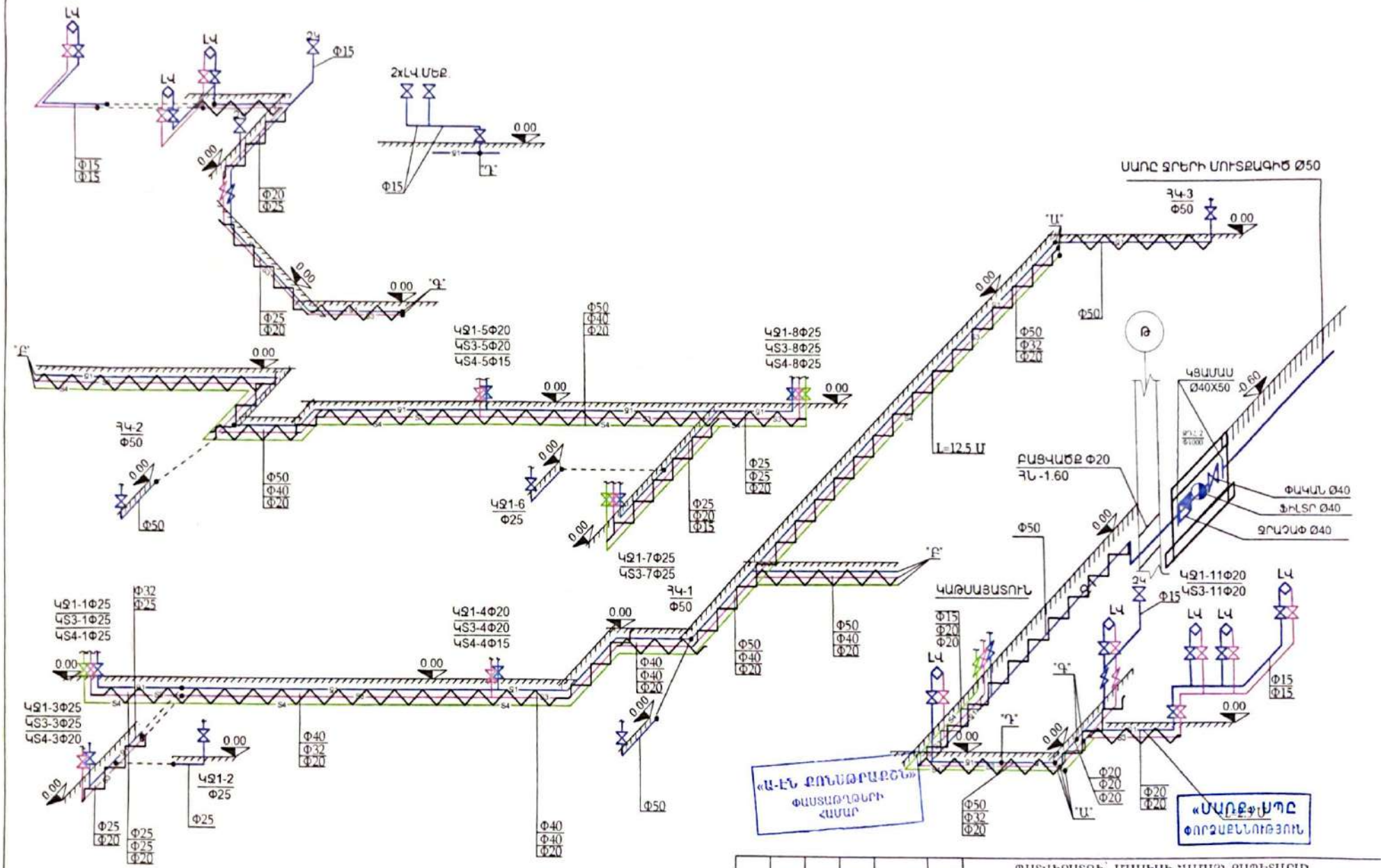

Փոփ	քան.	Թերթ	Փաստ	Ստորագր	Ամս	ՊԱՏՎԻՐԱՏՈՒ՝ ՄԱՍԻՍԻ ՀԱՄԱՅՆՔԱՊԵՏԱՐԱՆ ՊԱՅՄԱՆԱԳԻՐ ԾԱԾԿԱԳԻՐ / N ԱՄՄՀ-ԳՀԾՁԲ-22/63-6 /
						ԱՐԱՐԱՏԻ ՄԱՐԶԻ ՂՈՒԿԱՍԱՎԱՆ ՀԱՄԱՅՆՔԻ ՄԱՆԿԱՊԱՐՏԵԶԻ ՆԵՐՔԻՆ ՋՐԱՄԱՏԱԿԱՐԱՐՄԱՆ ԵՎ ՋՐԱՀԵՌԱՑՄԱՆ ՆԱԽԱԳԻԾ
ՏՆՕՐԵՆ		ԱԼՊՈՐՈՍՅԱՆ				ՆԵՐՔԻՆ ՋՐԱՄԱՏԱԿԱՐԱՐՈՒՄ ԵՎ ՋՐԱՀԵՌԱՑՈՒՄ
ՋԿ ՆԳԻ		Գ.ՄԱՐՏԱԹՅԱՆ				ՋՑ-Ի, Տ3-Ի ԵՎ Տ4-Ի ՑԱՆՑԵՐԻ ՍԽԵՄԱ

Փուլ	Թերթ	Թերթեր
ԱՆ	ՋԿ-17	22

«Ա-ԷՆ Քոնսթրաքշն ՍՊԸ»
an_const@mail.ru

Scanned with CamScanner

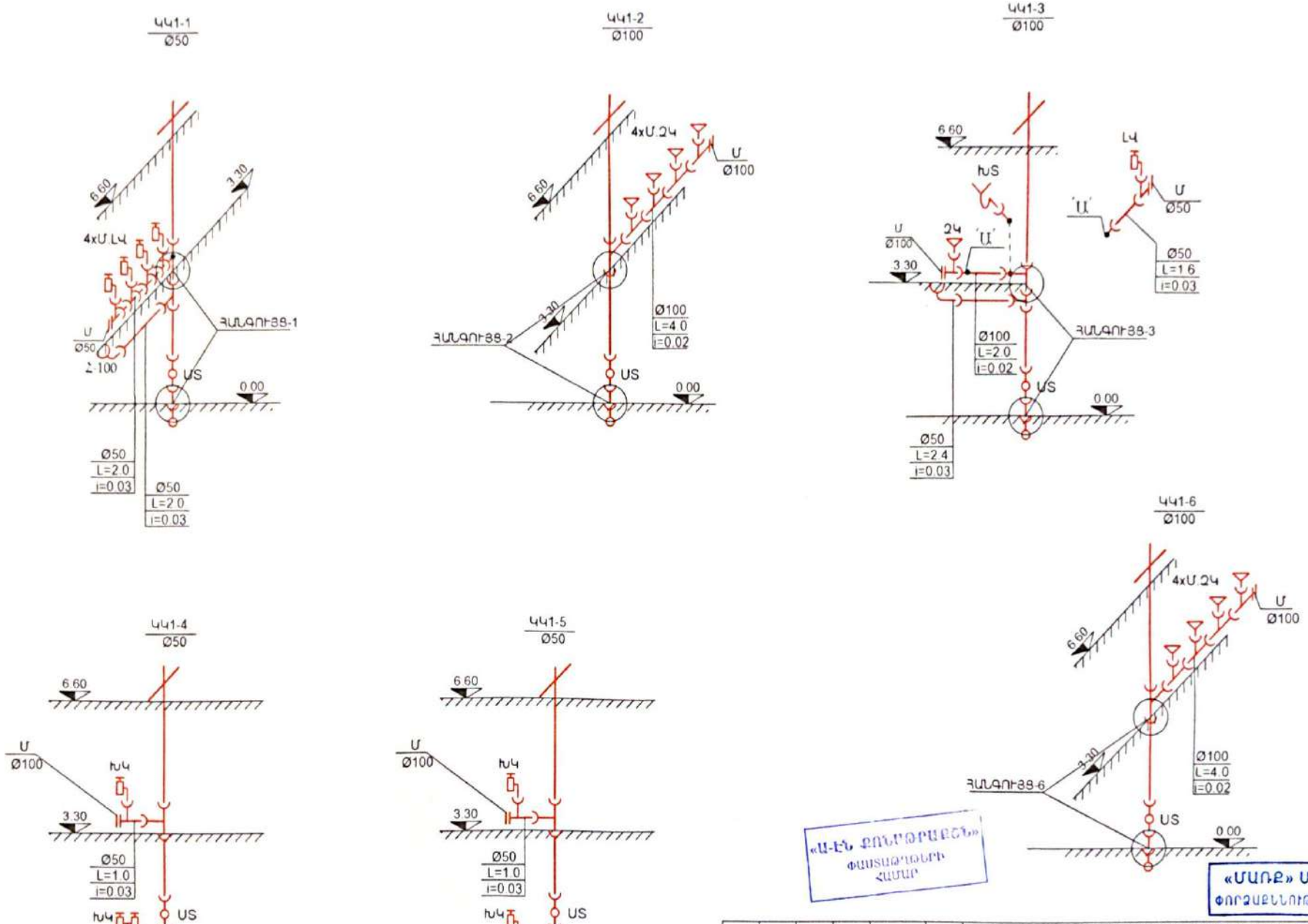

«Ա-ԷՆ ՔՈՆՍԹՐԱԿՇՆ» ՓԱՍՏԱԹՂԹԵՐԻ ՀԱՄԱՐ

«ՄԱՌՔ» ՍՊԸ ԳՈՐԾԱԿԱՆՈՒԹՅՈՒՆ

Փոփ	բան.	Թեր	Փաստ	Ստորագրություն	Ամս	ՊԱՏՎԻՐԱՏՈՒ՝ ՄԱՍԻՍԻ ՀԱՄԱՅՆՔԱՊԵՏԱՐԱՆ ՊԱՅՄԱՆԱԳԻՐ ՇԱՀԿԱԳԻՐ / N ԱՄՀ-ԳՀՇՀԲ-22/63-6 /			
						ԱՐԱՐԱՏԻ ՄԱՐԶԻ ՂՈՒԿԱՍԱՎԱՆ ՀԱՄԱՅՆՔԻ ՄԱՆԿԱՊԱՐՏԵԶԻ ՆԵՐՔԻՆ ՋՐԱՄԱՏԱԿԱՐԱՐՄԱՆ ԵՎ ՋՐԱՀԵՌԱՑՄԱՆ ՆԱԽԱԳԻԾ			
ՏԱՐԵՆ		ԱԼՊՈՒՄՅԱՆ				ՆԵՐՔԻՆ ՋՐԱՄԱՏԱԿԱՐԱՐՈՒՄ ԵՎ ՋՐԱՀԵՌԱՑՈՒՄ	Փուլ	Թերթ	Թերթեր
							ԱՆ	ՋԿ-18	22
ՋԿ.ՆԳԻ		Դ.ՄԱՐՏԱԹՅԱՆ				ԿԿ-Ի ՑԱՆՑԵՐԻ ՍԽԵՄԱ	«Ա-ԷՆ Քոնսթրակշն ՍՊԸ» an_constr@mail.ru		

Scanned with CamScanner

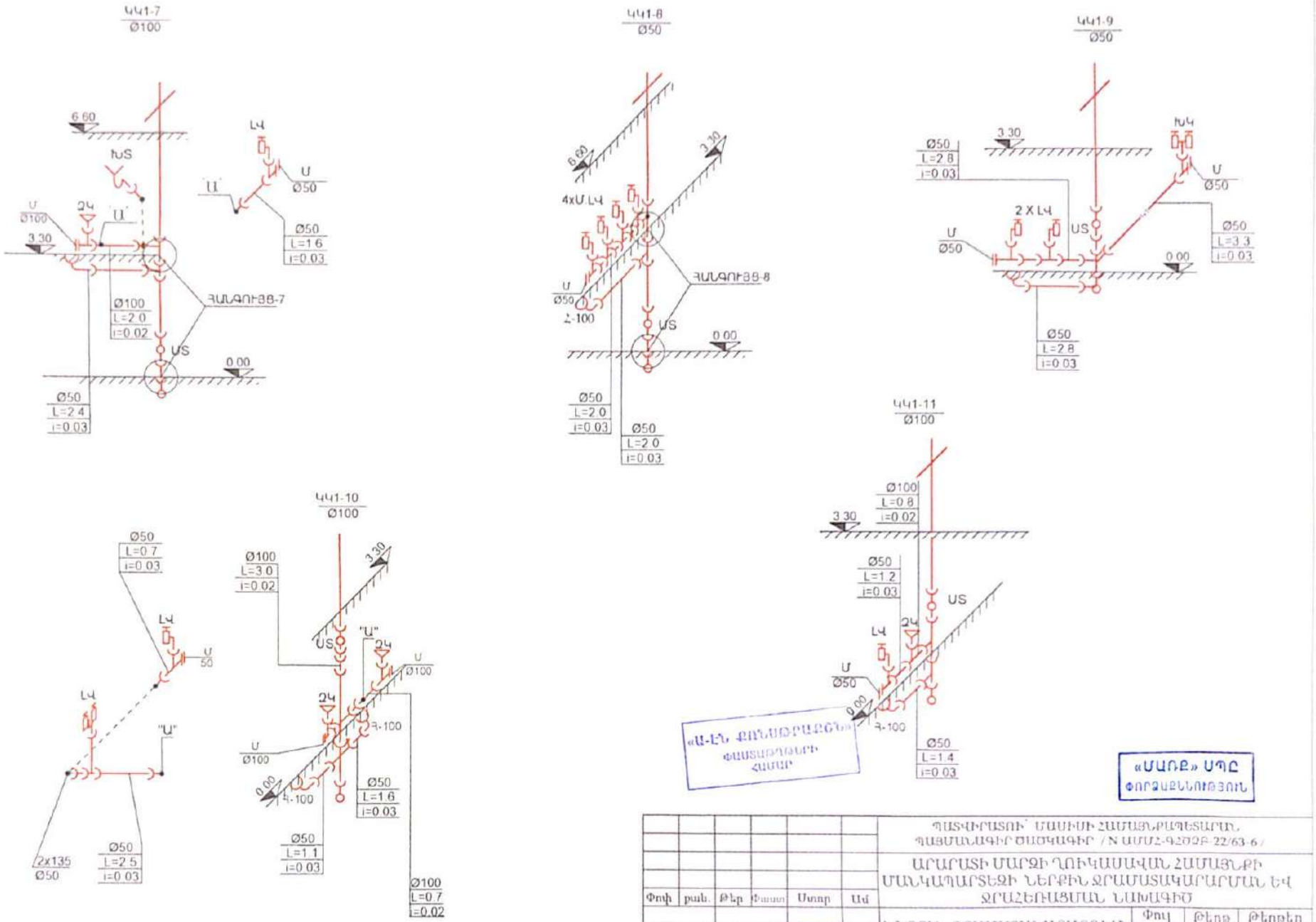

«Ա-ԷՆ ՔՐՆՍԹՐԱՔՇՆ» ՓԱՍԱԹՂԹԵՐԻ ՀԱՄԱՐ

«ՄԱՌՔ» ՍՊԸ ՓՈՐՁԱՔՆՆՈՒԹՅՈՒՆ

Փոփ	բան.	Թերթ	Փաստ	Ստորագրություն	Ամսաթիվ
ՏՆՕՐԵՆ		Ա.ՊՈՂՈՍՅԱՆ			
ՋԿ. ՆԳԻ		Գ.ՄԱՐՏԻՐՈՍՅԱՆ			

ՊԱՏՎԻՐԱՏՈՒ՝ ՄԱՍԻՍԻ ՀԱՄԱՅՆՔԱՊԵՏԱՐԱՆ,
ՊԱՅՄԱՆԱԳԻՐ ԾԱԾԿԱԳԻՐ / N ԱՄՍՀ-ԳՀՇՖԲ-22/63-6 /

ԱՐԱՐԱՏԻ ՄԱՐԶԻ ՂՈՒԿԱՍԱՎԱՆ ՀԱՄԱՅՆՔԻ ՄԱՆԿԱՊԱՐՏԵԶԻ ՆԵՐՔԻՆ ՋՐԱՄԱՏԱԿԱՐԱՐՄԱՆ ԵՎ ՋՐԱՀԵՌԱՑՄԱՆ ՆԱԽԱԳԻԾ

ՆԵՐՔԻՆ ՋՐԱՄԱՏԱԿԱՐԱՐՈՒՄ ԵՎ ՋՐԱՀԵՌԱՑՈՒՄ

Փուլ	Թերթ	Թերթեր
ԱՆ	ՋԿ-19	22

ԿԿ-Ի ՑԱՆՑԵՐԻ ՍԽԵՄԱ

Scanned with CamScanner

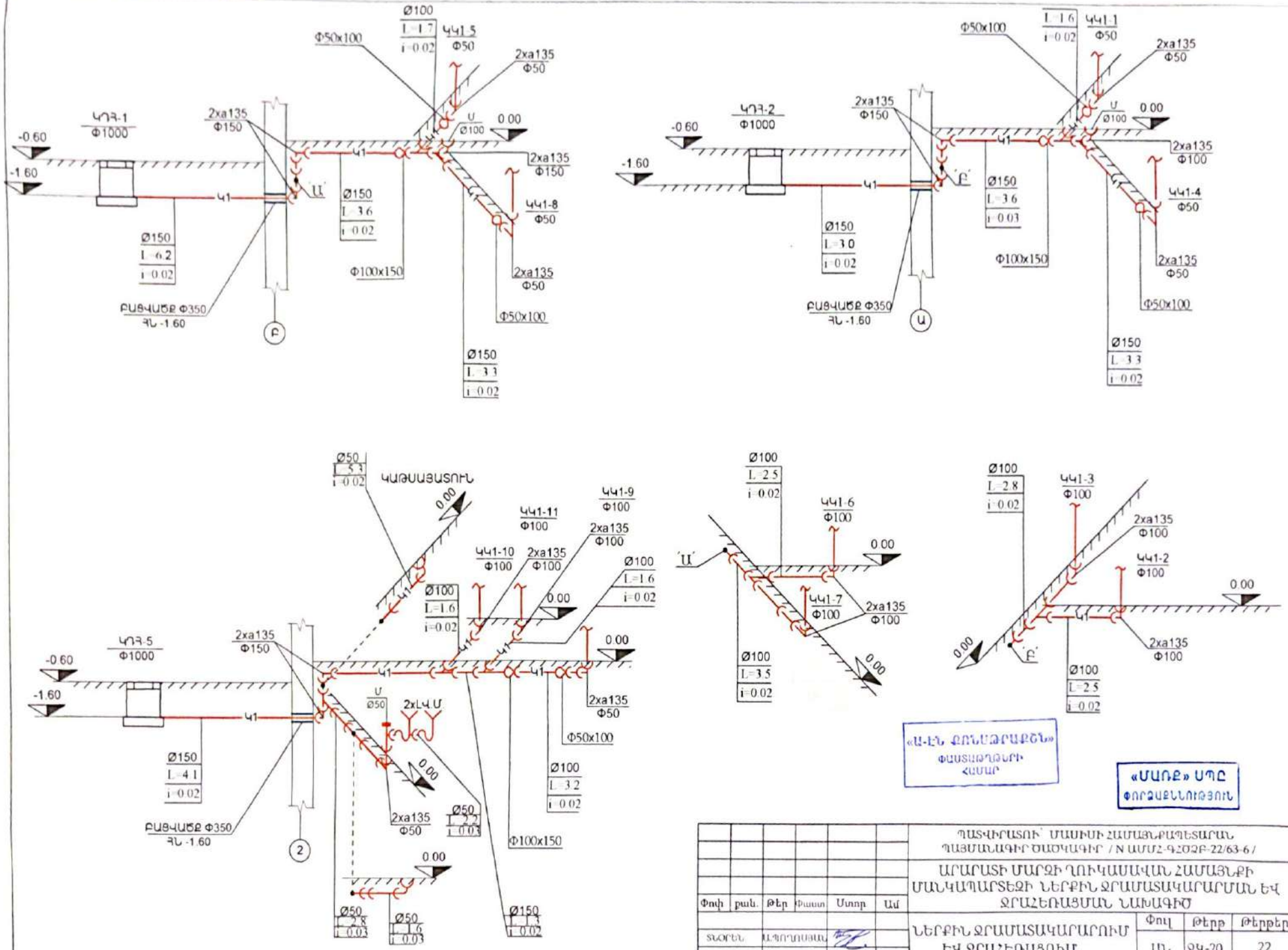

«Ա-ԷՆ ՔՈՆՍԱՐՔԱՔՇՆ»
ՓԱՍՏԱԹՂԹԵՐԻ
ՀԱՄԱՐ

«ՄԱՌՔ» ՍՊԸ
ՓՈՐՁԱՔՆՆՈՒԹՅՈՒՆ

Փոփ	քան.	Թեր	Փաստ	Ստորագրություն	Ամս	ՊԱՏՎԻՐԱՏՈՒ՝ ՄԱՍԻՍԻ ՀԱՄԱՅՆՔԱՊԵՏԱՐԱՆ ՊԱՅՄԱՆԱԳԻՐ ԾԱՌԱՅԱԳԻՐ / N ԱՄՄՀ-ԳՀՇՀԲ-22/63-6 /
						ԱՐԱՐԱՏԻ ՄԱՐԶԻ ՂՈՒԿԱՍԱՎԱՆ ՀԱՄԱՅՆՔԻ ՄԱՆԿԱՊԱՐՏԵԶԻ ՆԵՐՔԻՆ ՋՐԱՄԱՏԱԿԱՐԱՐՄԱՆ ԵՎ ՋՐԱՀԵՌԱՑՄԱՆ ՆԱԽԱԳԻԾ
ՏՆՕՐԵՆ		Ա.ՊՈՂՈՍՅԱՆ				ՆԵՐՔԻՆ ՋՐԱՄԱՏԱԿԱՐԱՐՈՒՄ ԵՎ ՋՐԱՀԵՌԱՑՈՒՄ
ՋԿ.ՆԳԻ		Գ.ՄԱՐՏԻՐՈՍՅԱՆ				

Փուլ	Թերթ	Թերթեր
ԱՆ	ՋԿ-20	22

ԿՀ-Ի ՑԱՆՑԵՐԻ ՍԽԵՄԱ

«Ա-ԷՆ Քոնսթրաքշն ՍՊԸ»
an_const@mail.ru

Scanned with CamScanner

ԲԱԿԱՅԻՆ ՋՐԱՄԱՏԱԿԱՐԱՐՄԱՆ ՑԱՆՑ

N	ԱՆՎԱՆՈՒՄԸ		ՉԱՓ	ՉԱՓ. ՄԻԱՎ.	ՔԱՆԱԿ	ՊԵՏ. ՍՏԱՆԴ
1.	IV ԿԱՐԳԻ ՁՐՈՒՆՏԻ ՄԵԼԱՂՈՒՄ ԽՐԱՄՈՒՂՈՒՄ 1.10Մ ԽՈՐ 0.5Մ ԼԱՅՆՔՈՎ			Մ	70	
2.	ՆՈՒՅՆԸ 5-ՐԴ ԿԱՐԳԻ			Մ	11	
3.	ԱՎԱԶԻ ՆԱԽԱՊԱՏՐԱՍՏԱԿԱՆ ՇԵՐՏ ԽՈՂԱՎԱԿԻ ՏԱԿ		H=10 ՄՄ	Մ	5.18	
4.	ԱՎԱԶԻ ՆԱԽԱՊԱՏՐԱՍՏԱԿԱՆ ՇԵՐՏ ԽՈՂԱՎԱԿԻ ԿԱՄ		H=30 ՄՄ	Մ	15.54	
5.	ՊՈԼԻԷԹԻԼԵՆԵ ԽՈՂՈՎԱԿՆԵՐԻ ՏԵՂԱԴՐՈՒՄ ԽՐԱՄՈՒՂՈՒՄ		Ø50	Գ.Մ	74	
6.	ՆՈՒՅՆԻ ՓՈՐՁԱՐԿՈՒՄ		Ø50	Գ.Մ	74	
7.	ՓԱԿԱՆ		Ø40	ՀԱՏ	1	
8.	ՀԱԿԱՀՈՂԵՎԱՅԻՆ ՁԻԳԱՆՑ		Ø 80	ՀԱՏ	1	
9.	ԿՑԱՄԱՍ		Ø50x32	ՀԱՏ	2	
10.	ԿՑԱՄԱՍ		Ø40x50	ՀԱՏ	2	
11.	ՄԻԱՑՈՒՄ ԳՈՐԾՈՂ ՋՐԱԳԾԻՆ		Ø50x100/89X100	ՏԵՂ	1/1	
12.	ՋՐԱՄԱՏԱԿԱՐԱՐՄԱՆ ԴԻՏԱՀՈՐ	Vբ =1.5մ³	Ø1000	ՀԱՏ	1	
13.	ՁՈՐԻ ՁԱՏԱԿ	Vբ =0.15մ³	Ø1000	ՀԱՏ	1	
14.	ՊԱՏԻ ՕՂԱԿ	H=0.6	Ø1000	ՀԱՏ	1	
15.	ԾԱԾԿԻ ՍԱԼ Φ700 ԹՈՒՋԵ ՄՏՈՑՈՎ	Vբ =0.25մ³	Ø1000	ՀԱՏ	1	
16.	ՋՐԱՀԱՓ ԵՎ ՓԻՏՐ		Ø32	ՀԱՏ	1/1	
17.	ԹՈՒՋԵ ՄՏՈՑ ԵՐԲ ՍԱԼՈՎ		Ø 700	ՀԱՏ/Մ³	2	
18.	ՄԵՏԱՂԱԿԱՆ ԱՍՏԻՃԱՆ			ՏՆ	0.02	
19.	ԴԻՏԱՀՈՐԻ ԱՄՐԱՑՄԱՆ ՄԱՍԵՐ			ՏՆ	0.04	
20.	ԵՏԻՌՔ ԽՐԱՄՈՒՂԻ ԱՎԱԶԱԿՈՊԻՑՈՎ			Մ	33	
21.	ԱՎԵԼՈՐԴ ՀՈՂԻ ՏԵՂԱՓՈԽՈՒՄ			Մ	48	
22.	ԽԱՌԻ ՇԵՐՏ ՏՈՁՈՐՎԱԾ ԲԻՏՈՒՄՈՎ		H=4 ՍՄ	Մ²/Մ³	70/ 2.8	
23.	ԽԱՌԻ ՇԵՐՏ ԱՍՖԱԼՏԲԵՏՈՆԻ ՏԱԿ		H=20 ՍՄ	Մ2/Մ³	70/ 14	
24.	ԱՍՖԱԼՏԲԵՏՈՆԻ ԾԱԾԿՈՒՅԹԻ ՔԱՆԴՈՒՄ ԵՎ ԿԵՐԱԿԱՆԱԳՈՒՄ ՄԱՆՐ		H=6 ՍՄ	Մ²/Մ3	70/4.2	
25.	ՊՈՂՊԱՏԵ ԿՑՈՐԻՀ Φ80 L=0,2 ԿՑԱՇՈՒՐԹՈՎ			ՀԱՏ	1	
26.	ԲԵՏՈՆԵ ԲԱՐՁԻԿ			ՀԱՏ/Մ³	4/0.16	
27.	ՋՐԱՄԱՏԱԿԱՐԱՐՄԱՆ ԴԻՏԱՀՈՐ	Vբ =3.2մ³	Ø2000	ՀԱՏ	1	
28	ՁՈՐԻ ՁԱՏԱԿ	Vբ =0.3մ³	Ø2000	ՀԱՏ	1	
29.	ՊԱՏԻ ՕՂԱԿ	H=0.6	Ø2000	ՀԱՏ	1	
30.	ԾԱԾԿԻ ՍԱԼ Φ700 ԹՈՒՋԵ ՄՏՈՑՈՎ	Vբ =0.5մ³	Ø2000	ՀԱՏ	1	

ԿՈՅՈՒՂՈՒ ՁԵՎԱԿՈՐ ՄԱՍԵՐ

N	ԷՍՔԻԶ	ԱՆՎԱՆՈՒՄԸ	ՔԱՆԱԿԸ Կ1
1.	Ø50	ԾՈՒՆԿ	25
2.	Ø50	ԵՌԱԲԱՇԽԻՉ	59
3.	Ø 50X100	ԵՌԱԲԱՇԽԻՉ	2
4.	Ø 100X50	ԵՌԱԲԱՇԽԻՉ	17
5.	Ø100	ՍՏՈՒԳԻՉ	8
6.	Ø100	ԵՌԱԲԱՇԽԻՉ	34
7.	Ø100 α=135	ԹԵՔՈՒՄ	16
8.	150x100	ԱՆՑՈՒՄ	3
9.	50x50	ՔԱՌԱԲԱՇԽԻՉ	2
10.	Ø150 α=135	ԹԵՔՈՒՄ	12
11.	100x50	ԱՆՑՈՒՄ	10
12.	Ø50 α=135	ԹԵՔՈՒՄ	16
13.	Ø100	ՔԱՌԱԲԱՇԽԻՉ	2
14.	100X50	ԵՌԱԲԱՇԽԻՉ	2
15.	Ø50	ՍՏՈՒԳԻՉ	3
16.	Ø150X100	ԵՌԱԲԱՇԽԻՉ	4
17.	Ø200x150	ԵՌԱԲԱՇԽԻՉ	2
18.	Ø150x50	ԵՌԱԲԱՇԽԻՉ	2

«Ա-ԷՆ ՔՈՆՍԹՐԱՔՇՆ» ՓԱՍՏԱԹՂԹԵՐԻ ՀԱՄԱՐ

«ՄԱՌՔ» ՍՊԸ ՓՈՐՁԱԳԻՏՈՒԹՅՈՒՆ

Փոփ	քան.	թերթ	Փաստ	Ստորագր.	Ամս.	
ՏՆՕՐԵՆ		Ա.ՊՈՂՈՍՅԱՆ				
ՋԿ.ՆԳԻ		Դ.ՄԱՐԱՖՅԱՆ				

ՊԱՏՎԻՐԱՏՈՒ՝ ՄԱՍԻՍԻ ՀԱՄԱՅՆՔԱՊԵՏԱՐԱՆ ՊԱՅՄԱՆԱԳԻՐ ԾԱԾԿԱԳԻՐ / N ԱՄՄՀ-ԳՀԾՁԲ-22/63-6 /

ԱՐԱՐԱՏԻ ՄԱՐԶԻ ՂՈՒԿԱՍԱՎԱՆ ՀԱՄԱՅՆՔԻ ՄԱՆԿԱՊԱՐՏԵԶԻ ՆԵՐՔԻՆ ՋՐԱՄԱՏԱԿԱՐԱՐՄԱՆ ԵՎ ՋՐԱՀԵՌԱՑՄԱՆ ՆԱԽԱԳԻԾ

ՆԵՐՔԻՆ ՋՐԱՄԱՏԱԿԱՐԱՐՈՒՄ ԵՎ ՋՐԱՀԵՌԱՑՈՒՄ

Փուլ	Թերթ	Թերթեր
ԱՆ	ՋԿ-21	22

ԱԵԽԱՏԱՆՔԱՅԻՆ ԾԱՎԱԼՆԵՐ

«Ա-Էն Քոնսթրաքշն ՍՊԸ»
an_const@mail.ru

Scanned with CamScanner

ՆԵՐՔԻՆ ՋՐԱՄԱՏԱԿԱՐԱՐՄԱՆ ՑԱՆՑ

N	ԱՆՎԱՆՈՒՄԸ	ՉԱՓ	ՉԱՓ. ՄԻԱՎ.	ՔԱՆԱԿ	ՊԵՏ. ՍՏԱՆԴ
1.	ՊՈՂՊԱՏԵ ԽՈՂՈՎԱԿ ՊԱՏԵՐԻ ՎՐԱ	Ø50	Գ.Մ	15	//
2.	ՊՈԼԻԷԹԻԼԵՆԵ ԽՈՂՈՎԱԿ ՀՈՂԻ ՄԵՋ	Ø50/40	Գ.Մ	60/55	//
3.	ՆՈՒՅՆԸ	Ø32/25/20		65/25/65	//
4.	ՊՈԼԻՊՐՈՊԻԼԵՆԵ ԽՈՂՈՎԱԿ ՊԱՏԵՐԻ ՎՐԱ	Ø25	Գ.Մ	12	//
5.	ՆՈՒՅՆԸ	Ø20/15	Գ.Մ	60/200	//
6.	ՓԱԿԱՆ	Ø25	ՀԱՏ	11	//
7.	ՆՈՒՅՆԸ	Ø20	ՀԱՏ	15	//
8.	ՆՈՒՅՆԸ	Ø15	ՀԱՏ	112	//
9.	ՑՆՑՈՒՐԻ ԾՈՐԱԿ ԽԱՌՆԻՉ	——	ՀԱՏ	4	//
10.	ԼՎԱՑԱՐԱՆԻ ԾՈՐԱԿ ԽԱՌՆԻՉ	——	ՀԱՏ	11	//
11.	ՋՐԱՏԱՔԱՑՈՒՑԻՉ ԿԱԹԱՍ	——	ՀԱՏ	1	//
12	ԽՐԱՄՈՒՂՈՒ ՄՇԱԿՈՒՄ	——	Մ³	50	//
13.	ԽՐԱՄՈՒՂՈՒ ԵՏԻՄՔ	——	Մ³	40	//
14.	ԱՎԱԶԻ ՇԵՐՏ ԽՈՂՈՎԱԿԻ ՏԱԿ	H = 0.1	Մ³	10	//
15.	ԲԱՑԵԼ ԱՆՑՔ ՊԱՏԻ ՎՐԱ	Ø 200	ՏԵՂ	1	//
16.	ՑԱՆՑԻ ՓՈՐՁԱՐԿՈՒՄ	——	Գ.Մ	542	//
17.	ԿԱՇԵՓՈՂԵ ԽՈՂՈՎԱԿ L=20Մ	Ø 50	ՀԱՏ	5	//
18.	ՀԱԿԱՀՐԴԵՀԱՅԻՆ ՓԱԿԱՆ	Ø 50	ՀԱՏ	5	//
19	ԱՎԵԼՈՐԴ ՀՈՂԻ ՏԵՂԱՓՈԽՈՒՄ	——	Մ³	10	//
20	ՓԱՅՏԵ ԱՐԿՂ ՊԱՏԵՐԻ ՎՐԱ 620X850X250	——	ՀԱՏ/ՔՄ	5/0,085	//
21.	ԱՐԿՂԻ ԱՊԱԿԵՊՍՏՈՒՄ	——	ՔՄ	2.5	//
22.	ԽՈՂՈՎԱԿՆԵՐԻ ԱՄՐԱՑԱՆ ՄԱՍԵՐ (ՖԻՏԻՆԳՆԵՐ)	——	ՀԱՏ	300	//
23.	ՄԻԱՑԵԼ ԳՈՐԾՈՂ ՋՐԱԳԾԻՆ	Ø 50x100	ՀԱՏ	1	//
24.	ԽՈՀԱՆՈՑԱԿՈՆՔԻ ԾՈՐԱԿ ԽԱՌՆԻՉ	——	ՀԱՏ	5	//
25.	ՄԱՆԿԱԿԱՆ ԼՎԱՑԱՐԱՆ		ՀԱՏ	16	//
26.	ԱՄԵՐԻԿԱՆԿԱ		ՀԱՏ	3	//

ՆԵՐՔԻՆ ԿՈՅՈՒՂՈՒ ՑԱՆՑ

N	ԱՆՎԱՆՈՒՄԸ	ՉԱՓ РАЗМЕР	ՉԱՓ ՄԻԱՎ. ЕД ИЗМ	ՔԱՆԱԿ КОЛ-ВО
1.	ԿՈՅՈՒՂՈՒ ՊԼԱՍՏԱՍԵ ԽՈՂՈՎԱԿ ՀՈՂԻ ՄԵՋ	Ø150/100	Գ.Մ	20/28
2.	ՆՈՒՅՆԸ ՊԱՏԵՐԻ ՎՐԱ	Ø100	Գ.Մ	65
3.	ՆՈՒՅՆԸ	Ø50	Գ.Մ	100
4.	ԼՎԱՑԱՐԱՆ ԿԵՐԱՄԻԿԱԿԱՆ		ՀԱՏ	11
5.	ՋՐԻԳԱՐԱՆԱԿՈՆՔ ԿԵՐԱՄԻԿԱԿԱՆ		ՀԱՏ	7
6.	ԽՈՐ ՏԱԿՈՒՐ		ՀԱՏ	4
7.	ՀՈՍԱԿ	Ø 100	ՀԱՏ	14
8.	ԽՈՂԱՆՈՑԱԿՈՆՔ		ՀԱՏ	5
9.	ՄԻԱՑՈՒՄ ԿՈՅՈՒՂԱԳԾԻՆ	Ø150X150	ՏԵՂ	3
10.	ԽՐԱՄՈՒՂՈՒ ՄՇԱԿՈՒՄ		Մ³	22
11.	ԱՎԵԼՈՐԴ ՀՈՂԻ ՏԵՂԱՓՈԽՈՒՄ		Մ³	12.8
12.	ԽՐԱՄՈՒՂՈՒ ԵՏԻՄՔ		Մ³	9.2
13.	ՑԱՆՑԻ ՓՈՐՁԱՐԿՈՒՄ		Գ.Մ	211
14.	ԲԱՑԵԼ ԱՆՑՔ ՊԱՏԻ ՎՐԱ	Ø 350	ՏԵՂ	3
15.	ԲԱՑԵԼ ԱՆՑՔ ԾԱԾԿԻ ՎՐԱ	Ø 300	ՏԵՂ	24
16.	ԲԱՑԵԼ ԱՆՑՔ ԾԱԾԿԻ ՎՐԱ	Ø 100	ՏԵՂ	16
17.	ԲԱՑՎԱԾ ԱՆՑՔԵՐԻ ԽՑԱՓԱԿՈՒՄ ԷԼԱՍՏԻԿ ՆՅՈՒԹԵՐՈՎ		ՏԵՂ	43
18.	ԱՎԱԶԻ ՆԱԽԱՊԱՏՐԱՍՏԱԿԱՆ ՇԵՐՏ ԽՈՂՈՎԱԿԻ ՎՐԱ	H = 0.3ԱՍ CM	Մ³	6.9
19.	ԱՎԱԶԻ ՆԱԽԱՊԱՏՐԱՍՏԱԿԱՆ ՇԵՐՏ ԽՈՂՈՎԱԿԻ ՏԱԿ	H = 0.1ԱՍ CM	Մ³	23
20.	ՇՈՒԳԱՐԱՆԱԿՈՆՔ ՀԱՇՎԱՌՄԱՄԻ		ՀԱՏ	——
21.	ԼՎԱՑԱՐԱՆ ՀԱՇՎԱՌՄԱՄԻ		ՀԱՏ	——
22.	ԿՈՅՈՒՂՈՒ ԴԻՏԱԳՈՐ V=10.5Մ³	Ø1000	ՀԱՏ	
23.	ԹՈՒՋԵ ՄՏՈՑ	Ø700	ՀԱՏ	
24.	ՄԵՏԱՂԱԿԱՆ ԱՍՏԻՃԱՆՆԵՐ		ՏՆ	
25.	ՄԵՏԱՂԱԿԱՆ ՋԵՎԱՎՈՐ ՄԱՍԵՐ		ՏՆ	
26.	ԽՈՂԱՆՈՑԱԿՈՆՔ 2 ԲԱԺԱՆՄՈՒՆՔՈՎ ՇԺԱՆԳՈՏԿՈՂ ՄԵՏԱՂԻՑ		ՀԱՏ	——
27.	ԽՈՂ. ՓԱԹԱԼՈՒՄ ԱԼՅՈՒՄԻՆԵ ԹԵՐԹՈՎ		ՔՄ	——
28.	ՄԱՆԿԱԿԱՆ ՇՈՒԳԱՐԱՆԱԿՈՆՔ		ՀԱՏ	16
29.	ՄԱՆԿԱԿԱՆ ԼՎԱՑԱՐԱՆ		ՀԱՏ	16
30.	ԼՎԱՑՔԻ ՄԵՔԵՆԱ		ՀԱՏ	2

ԲԱԿԱՅԻՆ ԿՈՅՈՒՂՈՒ ՑԱՆՑ

N	ԱՆՎԱՆՈՒՄԸ	ՉԱՓ	ՉԱՓ. ՄԻԱՎ.	ՔԱՆԱԿ	ՊԵՏ. ՍՏԱՆԴ
1.	3-ՐԴ ԿԱՐԳԻ ԳՐՈՒՆՏԻ ՄՇԱԿՈՒՄ ԽՐԱՄՈՒՂՈՒՄ		Մ³	40	//
2.	ՆՈՒՅՆԸ 5-ՐԴ ԿԱՐԳԻ		Մ³	16	//
3.	ԿՈՅՈՒՂՈՒ ԿԼՈՐ ԴԻՏԱՀՈՐ Vբ =7.5 մ³	Ø 1000	ՀԱՏ	5	//
4.	ԿՈՅՈՒՂՈՒ ԿԼՈՐ ԴԻՏԱՀՈՐԻ ՊԱՏԻ ՕՂԱԿ Բ/ՄԱՎՐԿ H=0.3	Ø 1000		5	//
5.	ԿՈՅՈՒՂՈՒ ԿԼՈՐ ԴԻՏԱՀՈՐԻ ԾԱԾԿԻ ՍԱԼ Φ700 ԹՈՒՋԵ ՄՏՈՑՈՎ	Ø 1000		5	//
6.	ԿՈՅՈՒՂՈՒ ԿԼՈՐ ԴԻՏԱՀՈՐԻ ՀԱՏԱԿ Vբ =0.75	Ø 1000		5	
7.	ԳՈՐԾՈՂ ԿԼՈՐ ԴԻՏԱՀՈՐԻ ՔԱՆԴՈՒՄ ԵՎ ՎԵՐԱԿԱՆԳՆՈՒՄ			1/1.4	
8.	ԹՈՒՋԵ ՄՏՈՑ	Ø 700		6	
9.	ՄԵՏԱՂԱԿԱՆ ԱՍՏԻՃԱՆ		ՏՆ	0.12	//
10.	ԴԻՏԱՀՈՐ ԱՄՐԱՑԱՆ ՄԵՏԱՂԱԿԱՆ ՄԱՍԵՐ		ՏՆ	0.24	//
11.	ՑԱՆՑԻ ՓՈՐՁԱՐԿՈՒՄ	Ø150	Գ.Մ	83.4	
12.	ՊՈԼԻԷԹԻԼԵՆԵ ԱԿՈՍԱԿՈՐ ԽՈՂՈՎԱԿ SN-8	Ø150	Գ.Մ	83.4	//
13.	ՄԻԱՑՈՒՄ ԳՈՐԾՈՂ ԴԻՏԱԳՈՐԻՆ	Ø150x150	ՏԵՂ	1	//
14.	ԽՐԱՄՈՒՂՈՒ ԵՏԻՄՔ ՏԵՂԻ ԲԼԱԳՈՂՈՎ		Մ³	11	//
15.	ԱՎԱԶԻ ՆԱԽԱՊԱՏՐԱՍՏԱԿԱՆ ՇԵՐՏ ԽՈՂՈՎԱԿԻ ՏԱԿ	H = 0.1		5.84	
16.	ԱՎԱԶԻ ՆԱԽԱՊԱՏՐԱՍՏԱԿԱՆ ՇԵՐՏ ԽՈՂՈՎԱԿԻ ՎՐԱ	H = 0.5		29.2	
17.	ԱՎԵԼԱՑՎԱԾ ՀՈՂԻ ԵՎ ՇԻՆ. ԱՂԲԻ ՏԵՂԱՓՈԽՈՒՄ ՇԻՆ ԱՂԲԱՎԱՑՈՒ 5 ԿՄ		Մ³	45	
18.	ԽՑԻ ՇԵՐՏ ԱԱՖԱԼՏԻ ՏԱԿ ՈՐՈՒՄ 4 ՄՄ ՏՈՁՈՒՎԱԾ ԲԻՏՈՒՄՈՎ ԽԻԾ			78.73/3.15	
19.	ԽՈՇՈՐԱՀԱՏԻԿ ԱԱՖԱԼՏԻ ԾԱԾԿՈՒԹՅԱՆ ՔԱՆԴՈՒՄ ԵՎ ՎԵՐԱԿԱՆԳՆՈՒՄ			78.73/15.75	
20.	ԱԱՖԱԼՏ/ԲԵՏՈՆԻ ԾԱԾԿՈՒԹՅԱՆ ՔԱՆԴՈՒՄ ԵՎ ՎԵՐԱԿԱՆԳՆՈՒՄ ՄԱՆՐ.			78.73/15.72	
21.	ԱԱՖԱԼՏԻ ԿՏՐՈՒՄ		Գ.Մ	166.8	

«Ա-ԷՆ ՔՈՆՍԹՐԱՔՇՆ» ՓԱՍՏԱԹՂԹԵՐԻ ՀԱՄԱՐ

«ՄԱՌՔ» ՍՊԸ ՓՈՐՁԱՔՆՆՈՒԹՅՈՒՆ

Փոփ	քան.	թերթ	Փաստ	Ստորագր	Ամս				
ՏՆՕՐԵՆ		ԱՊՈՂՈՍՅԱՆ				ՊԱՏՎԻՐԱՏՈՒ՝ ՄԱՍԻՍԻ ՀԱՄԱՅՆՔԱՊԵՏԱՐԱՆ ՊԱՅՄԱՆԱԳԻՐ ԾԱԾԿԱԳԻՐ / N ԱՄՄՀ-Գ2ՇՀԲ-22/63-6 /				
						ԱՐԱՐԱՏԻ ՄԱՐԶԻ ՂՈՒԿԱՍԱՎԱՆ ՀԱՄԱՅՆՔԻ ՄԱՆԿԱՊԱՐՏԵԶԻ ՆԵՐՔԻՆ ՋՐԱՄԱՏԱԿԱՐԱՐՄԱՆ ԵՎ ՋՐԱՀԵՌԱՑՄԱՆ ՆԱԽԱԳԻԾ				
ՋԿ. ՆԳԻ		Գ.ՄԱՐՏԱԹՅԱՆ				ՆԵՐՔԻՆ ՋՐԱՄԱՏԱԿԱՐԱՐՈՒՄ ԵՎ ՋՐԱՀԵՌԱՑՈՒՄ	Փուլ	Թերթ	Թերթեր
							ԱՆ	ՋԿ-22	22
						ԱՇԽԱՏԱՆՔԱՅԻՆ ԾԱՎԱԼՆԵՐ	«Ա-Էն Քոնսթրաքշն ՍՊԸ» an_const@mail.ru		

Scanned with CamScanner

ՀԻՄՆԱԿԱՆ ՋՕ ԼՐԱԿԱԶՄԻ ԱՇԽԱՏԱՔԱՅԻՆ ԳԾԱԳՐԵՐԻ ԱՄՓՈՓԱԳԻՐ

ԱՆՎԱՆԱՑԱՆԿ

N	ԱՆՎԱՆՈՒՄ	
1	ԲԱՑԱՏՐՈՒԹՅԱՆ ՏԱՐՐԵՐԵՐ	ՋՕ-1
2	ԱՌԱՋԻՆ ՀԱՐԿԱՅԻՆ ՋՐԱՄԱՏԱԿԱՐԱՐ ՀԱՏԱԿԱԳԾԻ	ՋՕ-2
3	ԵՐԿՐՈՐԴ ՀԱՐԿԱՅԻՆ ՋՐԱՄԱՏԱԿԱՐԱՐ ՀԱՏԱԿԱԳԾԻ	ՋՕ-3
4	ՋՐԱՄԱՏԱԿԱՐԱՐ ՀԻՄՆԱԿԱՆԻՑ ՍԽԵՄԱ	ՋՕ-4
5	ՕԴԱՓԻՆ ՀԱՄԱԿԱՐԳԻ ՕԴԱՓԻՆԱՅԻՆ ՀԱՄԱԿԱՐԳԵՐՈՎ, Մ1:100	ՋՕ-5
6	ԱԽՄՏԻՊԻ ՀԱՄԱՐ ՕԴԱՓԻՆԱՅԻՆ ՀԱՄԱԿԱՐԳՈՎ Մ1:150	ՋՕ-6
7	ՕԴԱՓԻՆ ՀԱՄԱԿԱՐԳԻ ՕԴԱՓԻՆԱՅԻՆ ՀԱՄԱԿԱՐԳԵՐՈՎ, Մ1:100	ՋՕ-7
8	ՕԴԱՓՈԽԱՆՑՄԱՆ ԽՈՒՄԱՆԻ և ՍՊԻՏԱԿԻ ՀԱՄԱԿԱՐԳԵՐԻ ՍԽԵՄԱՆԵՐ, Մ1:100	ՋՕ-8

ԵԼԱԿԵՏԱՅԻՆ ՏՎՅԱԼՆԵՐ

Մանկապարտեզի շենքի կողմնակի նախագիծը մշակվել է հետևյալ ելակետերով
- կառուցապատողի առաջադրանքը
- ճարտարապետաշինարարական գծագրերը
- գործող շինարարական նորմերը և կանոնները
ՀՀՇՆ IV-12.02.01-04 «Գնահատում ռիսկերի և օդի թափանցում»
ՀՀՇՆ II-7.01-2011* «Շինարարական կլիմայագիտություն»
ՀՀՇՆ II-7.102-95 «Շինարարական բնակելի հիմքերի պատող սենսորակլիմաներ»
СНиП2.08.02-89 «Հասարակական շենքեր և կառուցվածքներ»
Ցեղանցման և օդափոխության հաշվարկային բնութագրումները տարբա ցուրտ ժամանակահատվածի համար t=-16ºC-ով հաշվարկը
Սենյակների ներքին բնութագրումները ընդունված է ըստ վերը նշված նորմերի

ԿԱՌՈՒՑՈՒՄԸ

Նախագծով նախատեսված է բջջային հանգույցի կառուցում: Նախատեսված է ստորգետնյա շրջանառությամբ: Բեռնակիրը ստորին մասերում մոնոլիտային երկաթբետոնյա շրջանակ է: Ցեղանցման հանգույցում մետաղական ուղղորդող և հեռադարձ խողովակները տեղադրվում են հատակի վրա: Խողովակների բաձանգարը դրվում է վրա տեղադրվում են կարգավորման փականներ: Ցեղանցման հանգույցում նախատեսվում է տեղադրել ազդանշան բջջային մարտկոցներ և արտաքին խողովակներ: Հանգանգարներ և հեռադարձ բոլոր բջջային մարտկոցների վրա տեղադրվում են թերմոստատներ և կարգավորող փականներ: Օդի հեռացումը հանգանգարից կատարվում է բաձան կետերում բջջային մարտկոցներ վրա տեղադրվող օդի հեռացման փականներով: Դարերի միջով անցնող խողովակների անցման տեղերում տեղադրվում են արտաքին խողովակից պատյաններ: Ցեղանցման հանգույցի բեռնակառավարումը իրականացվում է 2 հատ 50 կՎտ բեռնավորմամբ փակ ավազանի հոսքով կառավարումից: Ցեղանցման հանգույցում շրջանառություն կատարող ջերմությունը հանդիսանում է ըստ 80-60° C բերմաստիճանային էջերով:

ՕԴԱՓՈԽԱՆՑՈՒՄ. Շենքում իրականացվում է հեռաց: արտաքին ջերմանալի, արհեստական և բնական շրջանառությամբ օդափոխություն: Դահլիճում իրականացվում է հեռաց: արտաքին օդափոխություն: Ջերմության ջեռուցարարների ինտենսիվությունը: ԼԿ-1 ԼԿ-1 հանգույցով: Խողովակի հատվածի հանգույցում է օդի հեռաց: ԼԿ-2 և արտաքին ԼԿ-2 հանգույցով: Սանհանգույցներից օդի արտաքին իրականացվում է ԼԿ-3,4,6,7,և ԼԿ-10(ա) հանգույցով: Լվացարանների օդի արտաքին իրականացվում է ԼԿ-5 հանգույցով: Լվացարաններից խոհանոցներից և պարապան տեղերներից օդի արտաքին բնական է և իրականացվում է ԲԼ 1։ ԲԼ16 հանգույցով:

ՊԱՅՄԱՆԱԿԱՆ ՆՇԱՆՆԵՐ

ՆՇԱՆԱԿՈՒՄԸ	ԱՆՎԱՆՈՒՄԸ
T1	Ինքնաճնշակարգման մատակարարող խողովակ
T2	Ինքնաճնշակարգման հետադարձ խողովակ
	Օդանցքի ավտոմատ հանգանգարիչ գլխարկ
12	Ազդանշան բեռնման տարր 12մմ|գլխարկ սինխրոնում
12	Ազդանշան բեռնման տարր 12 սենյակում հատակագծում

ԱՇԽԱՏԱՆՔՆԵՐԻ ՄԱՆՐԱԳԻՐ

N/N	Անվանումը	Չափը	Չափման միավոր	Քանակը
	Ցեղանցում			
1	Ազդանշան բեռնման մարտկոցներ	Q-0.12ՊԼՏ H-500	սենյակ	815 հատ
2	Պոլիպրոպիլենե խողովակներ ալյումինե շերտով տաք ջրի համար PN20	d=20	մ	175
3	Պոլիպրոպիլենե խողովակներ ալյումինե շերտով տաք ջրի համար PN20	d=25	մ	140
4	Պոլիպրոպիլենե խողովակներ ալյումինե շերտով տաք ջրի համար PN20	d=32	մ	165
5	Պոլիպրոպիլենե խողովակներ ալյումինե շերտով տաք ջրի համար PN20	d=40	մ	150
6	Պոլիպրոպիլենե խողովակներ ալյումինե շերտով տաք ջրի համար PN20	d=50	մ	50
7	Պոլիպրոպիլենե խողովակներ ալյումինե շերտով տաք ջրի համար PN20	d=63	մ	135
8	Պոլիպրոպիլենե խողովակներ ալյումինե շերտով տաք ջրի համար PN20	d=90	մ	10
9	Պոլիբուտիլենե խողովակների ճնշակոր մասեր տեղադրումով	d=20-d=25	հատ	240
10	Պոլիբուտիլենե խողովակների ճնշակոր մասեր տեղադրումով	d=32-d=40	հատ	170
11	Պոլիբուտիլենե խողովակների ճնշակոր մասեր տեղադրումով	d=50-d=63	հատ	90
12	Ցեղանցման մարտկոցների թեռնոստատիկ փական	d_y =15	հատ	78
13	Ցեղանցման մարտկոցների ներքևի փական	d_y =15	հատ	78
14	Ցեղանցման մարտկոցների մոնտաժային կոմպլեկտ		կմտ	78
15	Ցեղավոր փական	d_y =40 d_y =40	հատ	8
16	Անցքերի բացում պատերում և միջնորմներում և փակում	150x150	հատ	40
17	Մետաղական խողովակից պատյան L=0,2մ d=80		հատ	90
18	Խողովակների ամրակապիչներ		հատ	660
19	Խողովակների ներսին ջերմամեկուսացում	մտրք =60	մ	16
20	Խողովակների ներսին ջերմամեկուսացում	մտրք =50	մ	12
21	Խողովակների ներսին ջերմամեկուսացում	մտրք =32	մ	8
22	Խողովակների ներսին ջերմամեկուսացում	մտրք =25	մ	6

ԿԱԹՍԱՑԱՏՆԵՐԻ ԱՇԽԱՏԱՆՔՆԵՐԻ ՄԱՆՐԱԳԻՐ

N/N	Անվանումը	Չափը	Չափման միավոր	Քանակը
	Ցեղանցում			
1	Ծուկ արման խցով: Ստորգետնյա կաթսան հագեցված ավտոմատ կառավարման համակարգով: Ուղղաձիգ տեղադրվող ծնկատարով: Մոնտաժային կոմպլեկտով	Q-63	կգտ	2
2	Շիբերազաթ	D-300, L-1000	մմ	1
3	Բոյլեր	500	լ	1
4	Պոմպ մոնտաժային կոմպլեկտով	G - 10 մ3/ժ H - 15մ		2
5	Պոմպ մոնտաժային կոմպլեկտով	G- 8 մ3/ժ H - 8 մ		2
6	Պոմպ մոնտաժային կոմպլեկտով	G- 5 մ3/ժ H - 12 մ		1
7	Պոմպ մոնտաժային կոմպլեկտով	G- 2 մ3/ժ H - 20 մ		1
8	Պոմպ մոնտաժային կոմպլեկտով	G- 1 մ3/ժ H - 8 մ		1
9	Մտրաբանման բաք մոնտաժային կոմպլեկտով	V=80լ	կտ	1
10	Մասնաճյուղ փական	d_y =25	հատ	2
11	Հետադարձ փական	d_y =25	հատ	3
12	Հետադարձ փական	d_y =90	հատ	2
13	Գնդավոր փական	d_y =90	հատ	4
14	Գնդավոր փական	d_y =63	հատ	4
15	Գնդավոր փական	d_y =25	հատ	4
16	Անվտանգ օդի հեռացման փական	d_y =20	հատ	2
17	Ջրի ֆիլտր	d_y =25	հատ	1
18	Դատարկման փական	d_y =20	հատ	10
19	Մանոմետր		հատ	2

Օդափոխություն

1	Օդաբերության արտածման ճաղաշար 150x150		հատ	30
2	Օդի քարշի գլխանոց ասբեստի վրա տեղադրով L=450 մմ՝ ժամ		կգտ	1
3	Օդատար ցինկապատ թիթեղից δ =0.5մմ	d=200	մ	10
4	Գլխանոց ցինկապատ թիթեղից d=200խողովակի համար	0.07մ²	հատ	1
5	Սկավառակ ցինկապատ թիթեղից	d=150	մ	70

«ՄԱՌՔ» ՍՊԸ ՓՈՐՁԱԲՆՈՒԹՅՈՒՆ

«Ա-ԷՆ ՔՈՆՍԹՐԱՔՇն» ՍՊԸ ՓԱՍԱՏՈՂՆԵՐԻ ՀԱՄԱՐ

ՇԻՄՏԱԿԱՆ ՏՈՒՆԱՐԿԵԼԻՔ ՋՕ ՄԻԱՎՈՒՏ ԱՇԽԱՏԱՆՔԱՅԻՆ ԳԾԱԳՐԵՐԻ ՎԱՎԵՐՈՒՄ

Ելների անվանումը	Ելքի քանակը	Տարրա ժամանակագրական ՀՀ գնացում	Ծերության հարկերն		
			Ցեղանցման հատակագիծ	Օդափոխության հատակագիծ	Ընդամենը
Մանկապարտեզի շենք		-16ºC	97600		97600

Փուլ	Քան	Թերթ	Փաստաթուղթ	Ստորագրություն	Ամսաթիվ
Տնօրեն		Ա.Պողոսյան			
Ն.Գ.Ճ.		Ա.Պողոսյան			
Նախագծող		Հ. Հարությունյան			

ՊԱՇՏՊԱՆՈՒԹՅՈՒՆ՝ ՄԱՍԻՍԻ ՀԱՄԱՅՆՔԱՊԵՏԱՐԱՆ
ՊԱՅՄԱՆԱԳԻՐ ԾԱԾԿԱԳԻՐ / N ԱՄՄՀ-ԳՀԾՋԲ-22/63-6 /

ՀՀ ԱՐԱՐԱՏԻ ՄԱՐԶԻ ՄԱՍԻՍ ՀԱՄԱՅՆՔԻ ԳՅՈՒՂՊՈՒԿԱՍԱԿԱՆԻ ՄԱՆԿԱՊԱՐՏԵԶԻ ՇԻՄՏԱՆՈՐՈԳՄԱՆ ԵՎ ԲԱԿԻ ԲԱՐԵԿԱՐԳՄԱՆ ՆԱԽԱԳԾԱՆԱԽԱՀԱՇՎԱՅԻՆ ՓԱՍԱՏԹՂԹԵՐԻ ՄՇԱԿՈՒՄ

ՋԵՌՈՒՑՈՒՄ ԵՎ ՕԴԱՓՈԽՈՒԹՅՈՒՆ

Փուլ	Թերթ	Թերթերի քանակ
ԱՆ	ՋՕ-1	8

ՀԻՄՆԱԿԱՆ ՋՕ ԼՐԱԿԱԶՄԻ ԱՇԽԱՏԱՆՔԱՅԻՆ ԳԾԱԳՐԵՐԻ ԱՄՓՈՓԱԳԻՐ

«Ա-ԷՆ ՔՈՆՍԹՐԱՔՇն» ՍՊԸ
an_constr@mail

Scanned with CamScanner

ԱՌԱՋԻՆ ՀԱՐԿԻ ՋԵՌՈՒՑՄԱՆ ՀԱՏԱԿԱԳԻԾ Մ 1:200

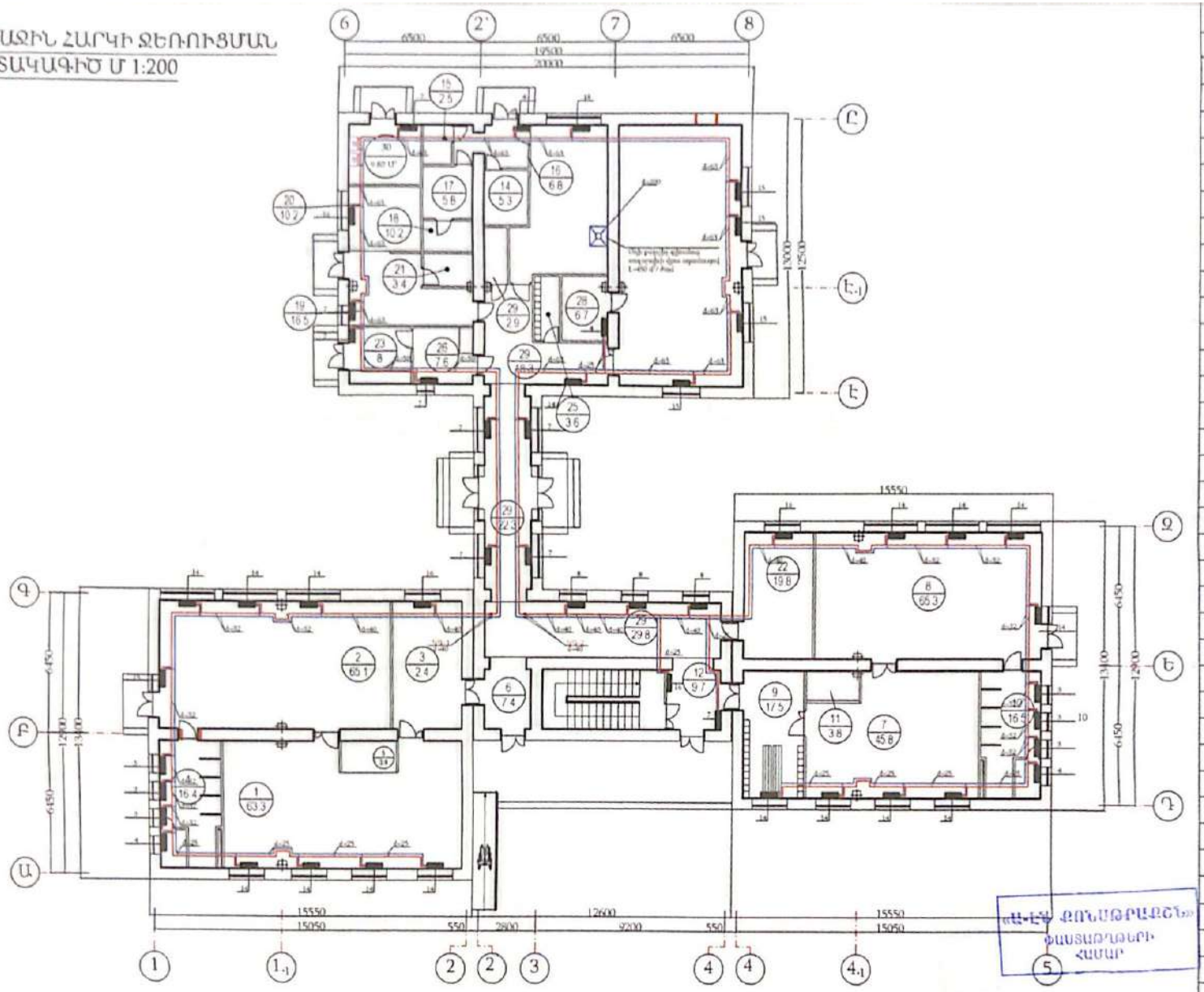

ԱՌԱՋԻՆ ՀԱՐԿԻ ՍԵՆՅԱԿՆԵՐԻ ԱՆՎԱՆԱՑԱՆԿ

ՀԱՄԱՐ	ԱՆՎԱՆՈՒՄ	ՄԱԿԵՐԵՍ
	ԹՄԲԱԿԱՅԻՆ ԲՆԻՍ - 1 - 24 ՏԵՂ	
1	Թմբակային սենյակ	63.30 մ²
2	Նկուղանոցակ	65.10 մ²
3	Հանդերձարան	20.40 մ²
4	Սանհանգույց	16.40 մ²
5	Թեհանոցային հատված	3.80 մ²
6	Նախասրահ	7.60 մ²
	ԹՄԲԱԿԱՅԻՆ ԲՆԻՍ - 2 - 24 ՏԵՂ	
7	Թմբակային սենյակ	45.80 մ²
8	Նկուղանոցակ	65.30 մ²
9	Հանդերձարան	17.50 մ²
10	Սանհանգույց	16.50 մ²
11	Թեհանոցային հատված	3.80 մ²
12	Նախասրահ	9.70 մ²
	ԹՈՒՆԱՆՈՑԱՅԻՆ ԲՆԻՍ	
13	Թեհանոց և մատուցման սրահ	27.80 մ²
14	Տոր մթերքի պահեստ	5.30 մ²
15	Բանջարեղենի պահեստ	2.50 մ²
16	Միջանցք	6.80 մ²
17	Հանդերձարան	5.80 մ²
18	Սանհանգույց	3.30 մ²
	ԹԵՐԱՊԵՎՏԻ ԲՆԻՍ	
19	Բուժական սենյակ	16.50 մ²
20	Հիվանդասենյակ	10.20 մ²
21	Սանհանգույց	3.40 մ²
	ՎԱՐՉԱԿԱՆ ԲՆԻՍ	
22	Վարչական աշխատասենյակ	19.80 մ²
23	Լվացքի սենյակ	8.00 մ²
24	Անձնակազմի սանհանգույց	2.90 մ²
25	Տնտեսական պահեստ	3.60 մ²
26	Մաքուր տպիտակեղենի պահեստ	7.60 մ²
	ԸՆԴՀԱՆՈՒՐ ՕԳՏԱԳՈՐԾՄԱՆ ՏԱՐԱԾՔ	
27	Դահլիճ	71.00 մ²
28	Պահեստային սենյակ	6.70 մ²
29	Միջանցք	70.40 մ²
30	Գաբարատուն	9.80 մ²

«ՄԱՈՔ» ՍՊԸ
ՀԱՇՎԵՊՈՒԹՅՈՒՆ

Փոփ	Քան	Թերթ	Փաստ	Ստորագրություն	Ամսաթիվ
Տնօրեն		Ա.Պողոսյան			
Ն.Գ.Ճ.		Ա.Պողոսյան			
Նախագծող		Հ. Հարությունյան			

ՊԱՏՎԻՐԱՏՈՒ՝ ՄԱՍԻՍԻ ՀԱՄԱՅՆՔԱՊԵՏԱՐԱՆ
ՊԱՅՄԱՆԱԳԻՐ ԾԱԾԿԱԳԻՐ / N ԱՄՄՀ-ԳՀԾՁԲ-22/63-6 /

ՀՀ ԱՐԱՐԱՏԻ ՄԱՐԶԻ ՄԱՍԻՍ ՀԱՄԱՅՆՔԻ ԳՅՈՒՂ ՂՈՒԿԱՍԱՎԱՆԻ ՄԱՆԿԱՊԱՐՏԵԶԻ ՀԻՄՆԱՆՈՐՈԳՄԱՆ ԵՎ ԲԱԿԻ ԲԱՐԵԿԱՐԳՄԱՆ ՆԱԽԱԳԾԱՆԱԽԱՀԱՇՎԱՅԻՆ ՓԱՍՏԱԹՂԹԵՐԻ ՄՇԱԿՈՒՄ

ՋԵՌՈՒՑՈՒՄ ԵՎ ՕԴԱՓՈԽՈՒԹՅՈՒՆ

Փուլ	Թերթ	Թերթերի քանակ
ԱՆ	ՋՕ-2	8

ԱՌԱՋԻՆ ՀԱՐԿԻ ՋԵՌՈՒՑՄԱՆ ՀԱՏԱԿԱԳԻԾ Մ 1:200

«Ա-ԷՆ Քոնսթրաքշն» ՍՊԸ
an_const@mail

Scanned with CamScanner

ԵՐԿՐՈՐԴ ՀԱՐԿԻ ՋԵՌՈՒՑՄԱՆ ՀԱՏԱԿԱԳԻԾ Մ 1:150

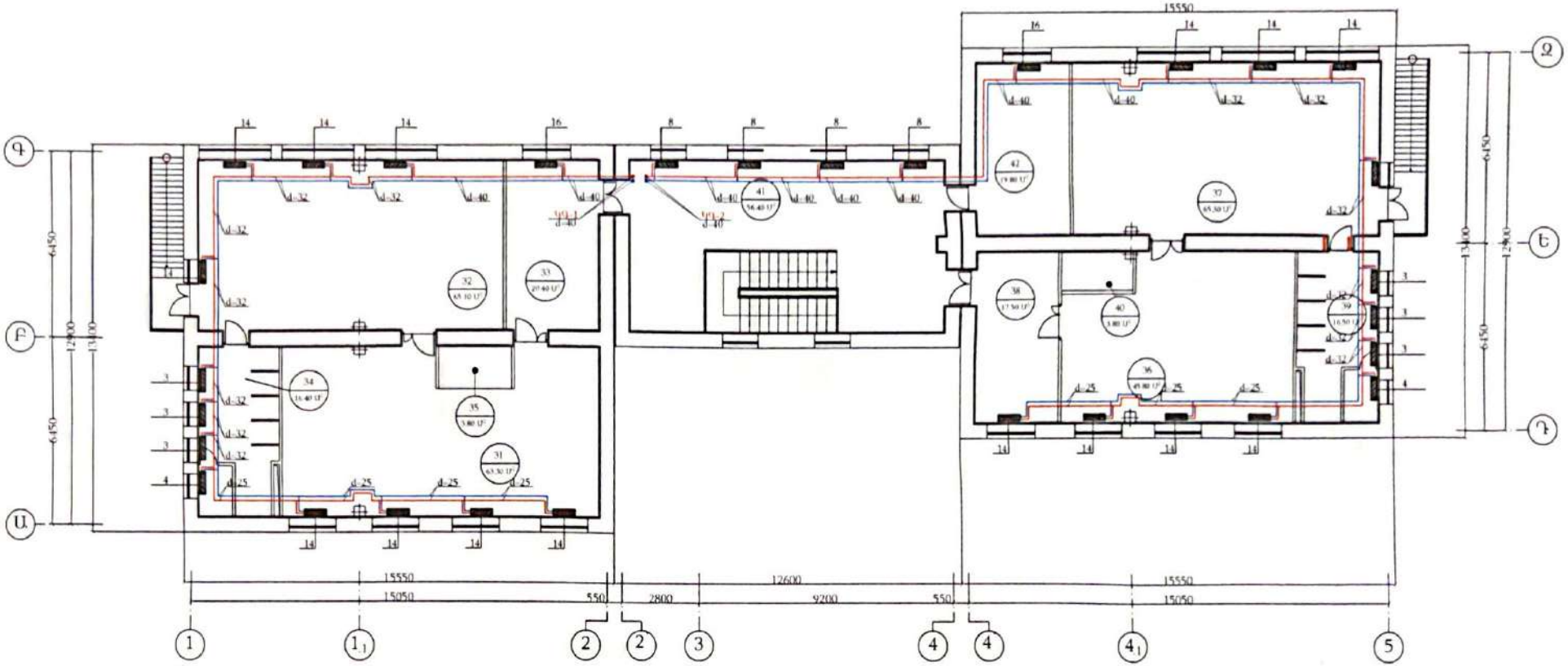

ԵՐԿՐՈՐԴ ՀԱՐԿԻ ՍԵՂՅԱԿՆԵՐԻ ԱՆՎԱՆԱՑԱՆԿ		
ՀԱՄԱՐ	ԱՆՎԱՆՈՒՄԸ	ՄԱԿԵՐԵՍ
ԽՄԲԱԿԱՅԻՆ ԲԱՆՏ - 3 / 24 ՏԵՂ /		
31	Խմբակային սենյակ	63.30 մ²
32	Նեղասենյակ	65.10 մ²
33	Հանդերձարան	20.40 մ²
34	Սանհանգույց	16.40 մ²
35	Խոհանոցային հատված	3.80 մ²
ԽՄԲԱԿԱՅԻՆ ԲԱՆՏ - 4 / 24 ՏԵՂ /		
36	Խմբակային սենյակ	45.80 մ²
37	Նեղասենյակ	65.30 մ²
38	Հանդերձարան	17.50 մ²
39	Սանհանգույց	16.50 մ²
40	Խոհանոցային հատված	3.80 մ²
ԸՆԴՀԱՆՈՒՐ ՕԳՏԱԳՈՐԾՄԱՆ ՏԱՐԱԾՔ		
41	Միջանցք	56.40 մ²
42	Հաշվապահի սենյակ	19.80 մ²

«Ա-ԷՆ ՔՈՆՍԹՐԱՔՇՆ» ՓԱՍՏԱԹՂԹԵՐԻ ՀԱՄԱՐ

«ՄԱՌՔ» ՍՊԸ ՓՈՐՁԱԳԻՏԱԿԱՆ

Փոփ	Քան	Թեր	Փաստ	Ստորագ	Ամս
Տնօրեն		Ա.Պողոսյան			
Ն.Գ.Ճ.		Ա.Պողոսյան			
Նախագծող		Հ. Հարությունյան			

ՊԱՏՎԻՐԱՏՈՒ՝ ՄԱՍԻՍԻ ՀԱՄԱՅՆՔԱՊԵՏԱՐԱՆ
ՊԱՅՄԱՆԱԳԻՐ ԾԱԾԿԱԳԻՐ / N ԱՄՄՀ-ԳՀԾՁԲ-22/63-6 /
22 ԱՐԱՐԱՏԻ ՄԱՐԶԻ ՄԱՍԻՍ ՀԱՄԱՅՆՔԻ ԳՅՈՒՂՈՒԿԱՍԱՎԱՆԻ ՄԱՆԿԱՊԱՐՏԵԶԻ ՀԻՄՆԱՆՈՐՈԳՄԱՆ ԵՎ ԲԱԿԻ ԲԱՐԵԿԱՐԳՄԱՆ ՆԱԽԱԳԾԱՆԱԽԱՀԱՇՎԱՅԻՆ ՓԱՍՏԱԹՂԹԵՐԻ ՄԵՇԱԿՈՒՄ

Փուլ	Թերթ	Թերթեր
ԱՆ	ՋՕ-3	8

ՋԵՌՈՒՑՈՒՄ ԵՎ ՕԴԱՓՈԽՈՒԹՅՈՒՆ

ԵՐԿՐՈՐԴ ՀԱՐԿԻ ՋԵՌՈՒՑՄԱՆ ՀԱՏԱԿԱԳԻԾ Մ 1:150

Ա-ԷՆ Քոնսթրաքշն ՍՊԸ
an_const@mail

Scanned with CamScanner

ՋԵՌՈՒՑՄԱՆ ՀԱՄԱԿԱՐԳԻ ՍԽԵՄԱ

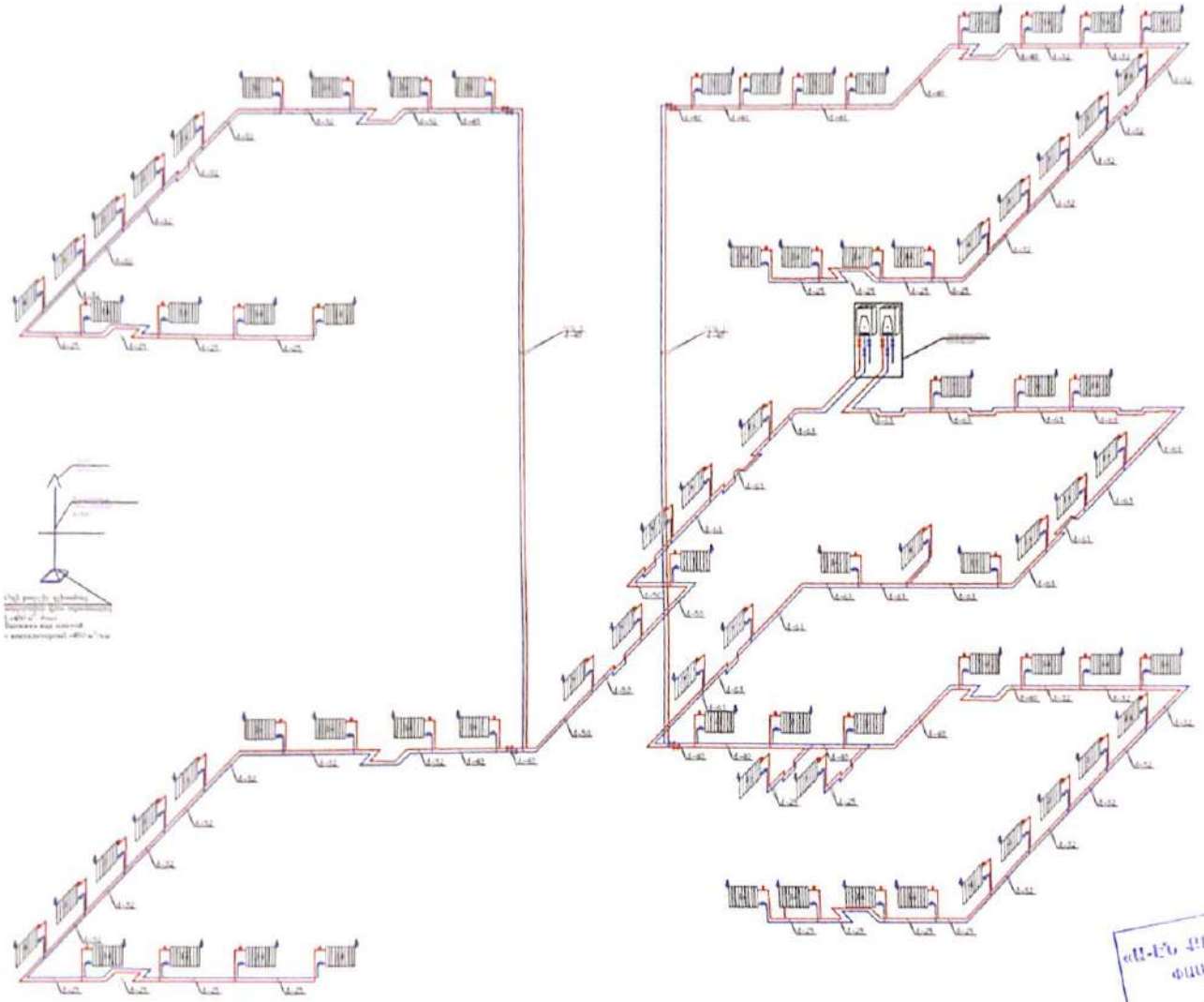

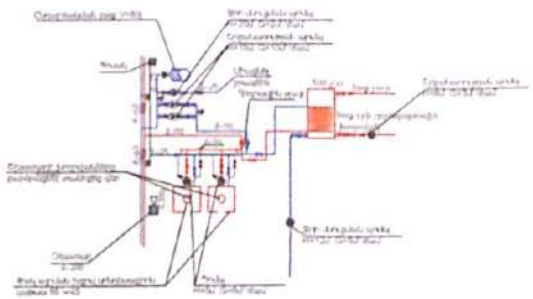

«ԱԼ-ԷՆ ՔՈՆՍԱԼԹԻՆԳ» ՓԱՍՏԱԹՂԹԵՐԻ ՀԱՄԱՐ

«ՄԱՍՈՒՔ» ՍՊԸ ՓՈՐՁԱԳԻՏԱԿԱՆ

						ՊԱՏՎԻՐԱՏՈՒ՝ ՄԱՍԻՍԻ ՀԱՄԱՅՆՔԱՊԵՏԱՐԱՆ ՊԱՅՄԱՆԱԳԻՐ ԾԱԾԿԱԳԻՐ / N ԱՄՄՀ-ԳՀԾՁԲ-22/63-6 /		
						ՀՀ ԱՐԱՐԱՏԻ ՄԱՐԶԻ ՄԱՍԻՍ ՀԱՄԱՅՆՔԻ ԳՅՈՒՂՈՒԿԱՄԱՎԱՆԻ ՄԱՆԿԱՊԱՐՏԵԶԻ ՀԻՄՆԱՆՈՐՈԳՄԱՆ ԵՎ ԲԱԿԻ ԲԱՐԵԿԱՐԳՄԱՆ ՆԱԽԱԳԾԱՆԱԽԱՀԱՇՎԱՅԻՆ ՓԱՍՏԱԹՂԹԵՐԻ ՄՇԱԿՈՒՄ		
Փոփ	Քան	Թեր	Փաստ	Ստոր	Ամ		Փուլ	Թերթ	Թերթեր
Տնօրեն		Ա.Պողոսյան				ՋԵՌՈՒՑՈՒՄ ԵՎ ՕԴԱՓՈԽՈՒԹՅՈՒՆ	ԱՆ	ՋՕ-4	8
Ն.Գ.Ճ.		Ա.Պողոսյան							
Նախագծեց		Հ. Հարությունյան				ՋԵՌՈՒՑՄԱՆ ՀԱՄԱԿԱՐԳԻ ՍԽԵՄԱ	«Ալ-Էն Քոնսալթինգ» ՍՊԸ an_const@mail		

Scanned with CamScanner

ԱՌԱՋԻՆ ՀԱՐԿԻ ՋԵՌՈՒՑՄԱՆ
ՀԱՏԱԿԱԳԾԻ Ս 1:200

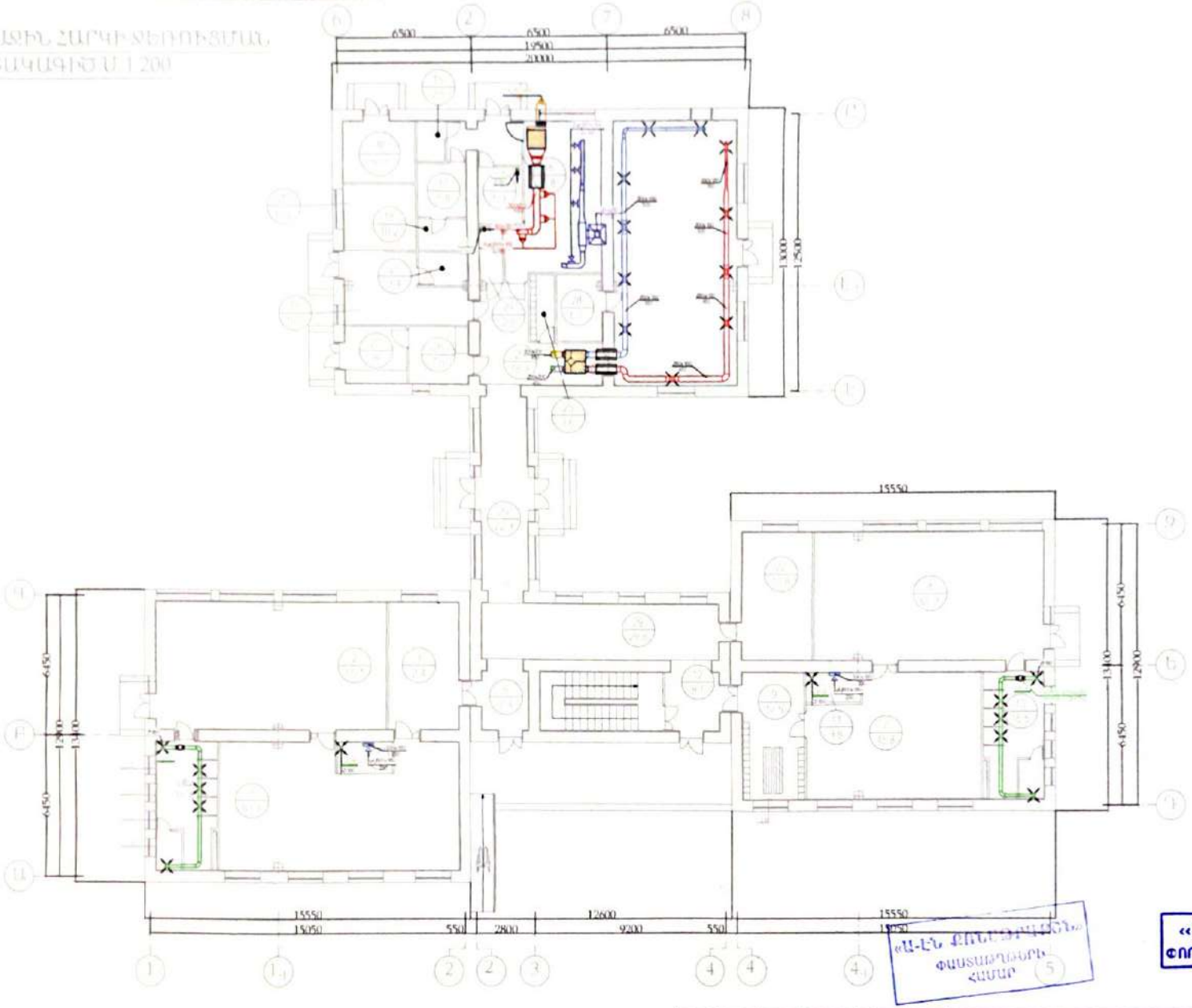

«ԱՎ-ԷՆ ՔՈՆՍԹՐԱՔՇՆ» ՍՊԸ
ՓԱՍՏԱԹՂԹԵՐԻ ՀԱՄԱՐ

«ՄԱՌՔ» ՍՊԸ
ՓՈՐՁԱՔՆՆՈՒԹՅՈՒՆ

Փոփ	Քան	Թերթ	Փաստ	Ստորագր	Ամս	ՊԱՏՎԻՐԱՏՈՒ՝ ՄԱՍԻՍԻ ՀԱՄԱՅՆՔԱՊԵՏԱՐԱՆ ՊԱՅՄԱՆԱԳԻՐ ԾԱԾԿԱԳԻՐ / N ԱՄՄՀ-ԳՀԾՁԲ-22/63-6 / 22 ԱՐԱՐԱՏԻ ՄԱՐԶԻ ՄԱՍԻՍ ՀԱՄԱՅՆՔԻ՝ ԳՅՈՒՂՈՒԿԱՄԱՎԱՆԻ ՄԱՆԿԱՊԱՐՏԵԶԻ ՀԻՄՆԱՆՈՐՈԳՄԱՆ ԵՎ ԲԱԿԻ ԲԱՐԵԿԱՐԳՄԱՆ ՆԱԽԱԳԾԱՆԱԽԱՀԱՇՎԱՅԻՆ ՓԱՍՏԱԹՂԹԵՐԻ ՄԵԱԿՈՒՄ			
						ՋԵՌՈՒՑՈՒՄ ԵՎ ՕԴԱՓՈԽՈՒԹՅՈՒՆ	Փուլ	Թերթ	Թերթեր
Տնօրեն		Ա.Պողոսյան					ԱՆ	ՋՕ-5	8
Ն.Գ.Ճ.		Ա.Պողոսյան							
Նախագծող		Հ. Հարությունյան				ՀԱՐԿԻ ՀԱՏԱԿԱԳԾԻ ՕԴԱՓՈԽՈՒԹՅԱՆ ՀԱՄԱԿԱՐԳԵՐՈՎ Ս1:100	«Ա-ԷՆ Քոնսթրաքշն» ՍՊԸ an_const@mail		

Scanned with CamScanner

ԵՐԿՐՈՐԴ ՀԱՐԿԻ ՋԵՌՈՒՑՄԱՆ
ՀԱՏԱԿԱԳԾԻ Մ 1:150

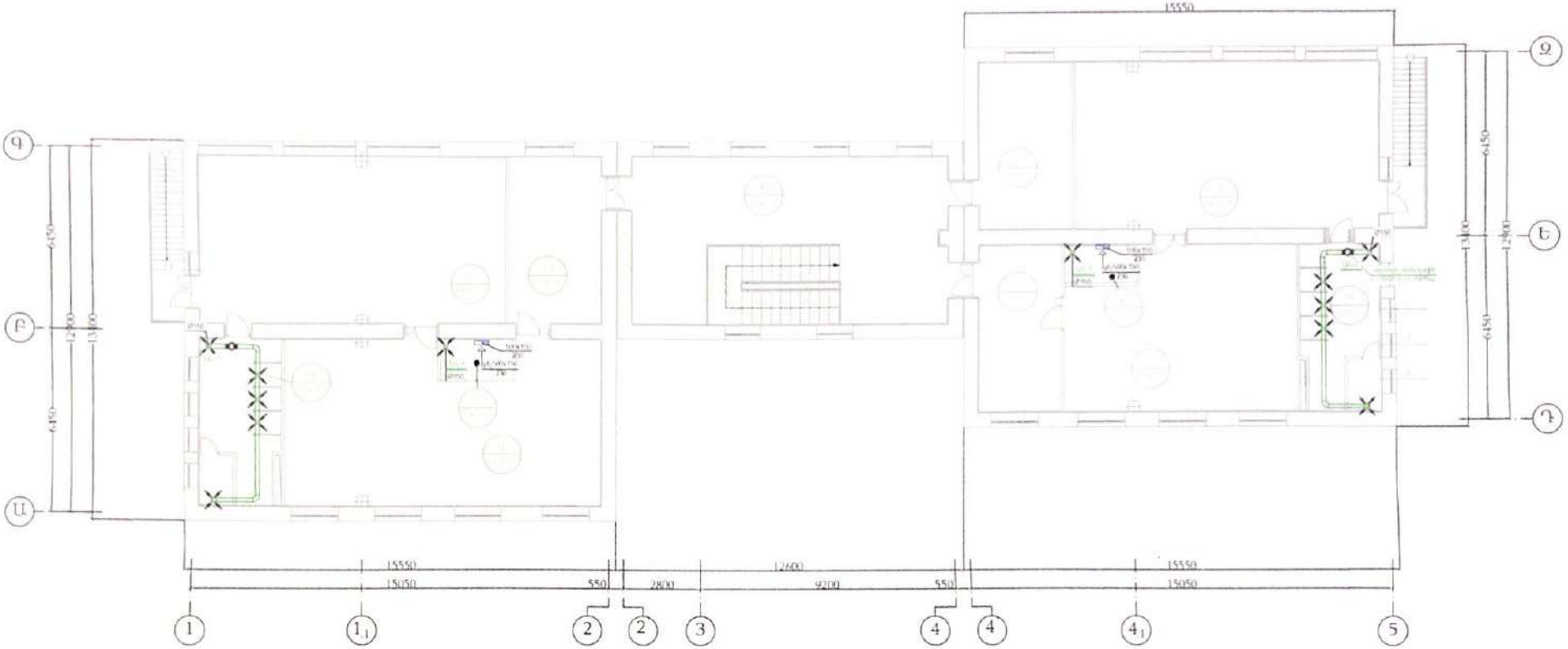

«ԱՎԷՆ ՔՈՆՍԹՐԱՔՇՆ»
ՓԱՍՏԱԹՂԹԵՐԻ
ՀԱՄԱՐ

«ՄԱՈՔ» ՍՊԸ
ՓՈՐՁԱԲԵՆՈՒԹՅՈՒՆ

Փոփ	Քան	Թերթ	Փաստ	Ստորագրություն	Ամսաթիվ
Տնօրեն		Ա.Պողոսյան			
Ն.Գ.Ճ.		Ա.Պողոսյան			
Նախագծող		Հ. Հարությունյան			

ՊԱՏՎԻՐԱՏՈՒ՝ ՄԱՍԻՍԻ ՀԱՄԱՅՆՔԱՊԵՏԱՐԱՆ
ՊԱՅՄԱՆԱԳԻՐ ԾԱՇԿԱԳԻՐ / N ԱՄՄՀ-ԳՀԾՁԲ-22/63-6 /

22 ԱՐԱՐԱՏԻ ՄԱՐԶԻ ՄԱՍԻՍ ՀԱՄԱՅՆՔԻ ԳՅՈՒՂ ՂՈՒԿԱՍԱՎԱՆԻ
ՄԱՆԿԱՊԱՐՏԵԶԻ ՀԻՄՆԱՆՈՐՈԳՄԱՆ ԵՎ ԲԱԿԻ ԲԱՐԵԿԱՐԳՄԱՆ
ՆԱԽԱԳԾԱՆԱԽԱՀԱՇՎԱՅԻՆ ՓԱՍՏԱԹՂԹԵՐԻ ՄՇԱԿՈՒՄ

ՋԵՌՈՒՑՈՒՄ ԵՎ ՕԴԱՓՈԽՈՒԹՅՈՒՆ

Փուլ	Թերթ	Թերթեր
ԱՆ	ՋՕ-6	8

ԵՐԿՐՈՐԴ ՀԱՐԿԻ ~~ՋԵՌՈՒՑՄԱՆ~~ Օդափոխություն
ՀԱՏԱԿԱԳԾԻ Մ 1:150

«Ա-ԷՆ Քոնսթրաքշն» ՍՊԸ
an_constr@mail

Scanned with CamScanner

ԱՌԱՋԻՆ ՀԱՐԿԻ ՋԵՌՈՒՑՄԱՆ
ՀԱՏԱԿԱԳԾԻ Մ 1:200

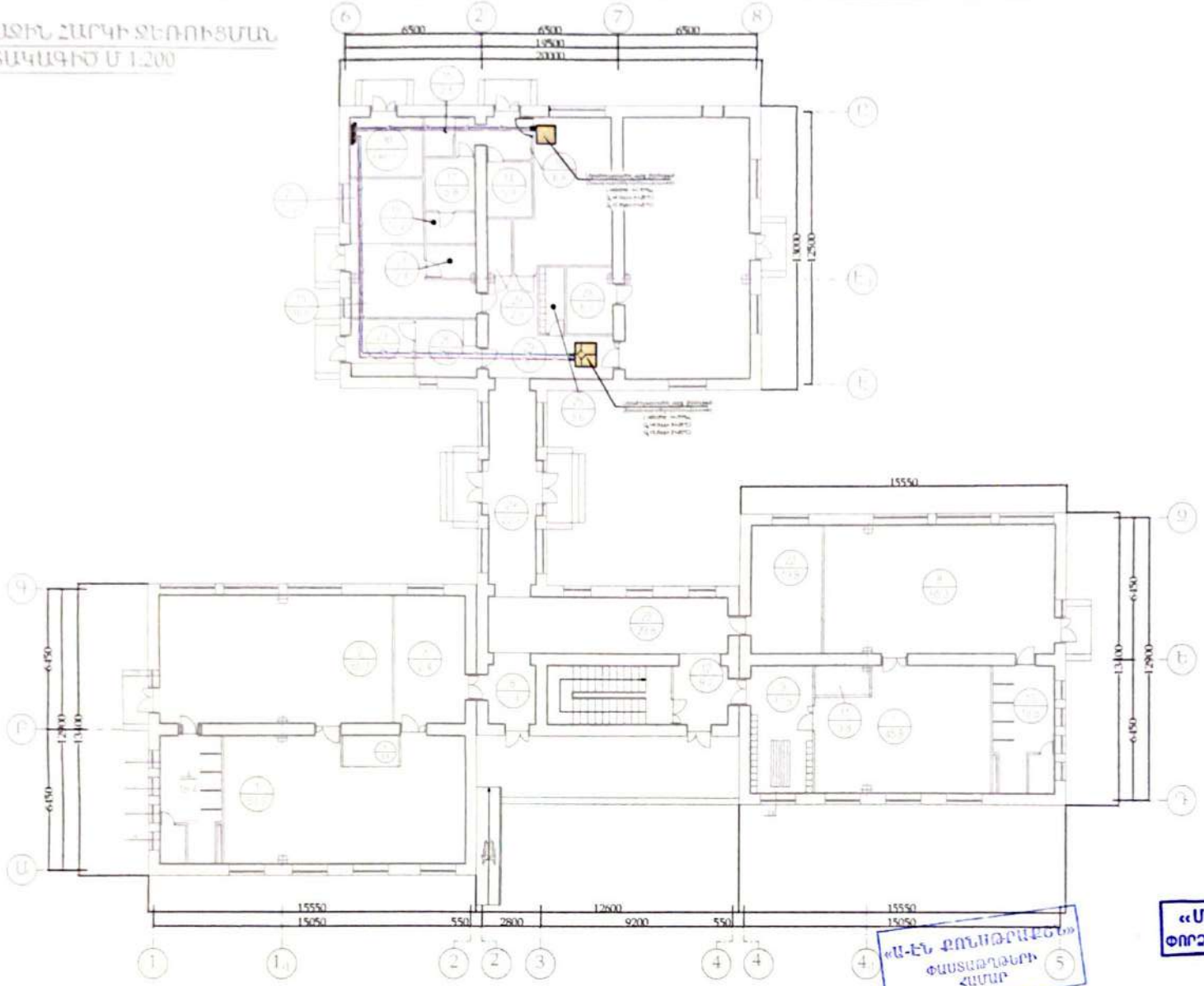

«ՄԱՌՔ» ՍՊԸ
ՓՈՐՁԱԲՆՈՒԹՅՈՒՆ

Փոփ	Քան	Թեր	Փաստ	Ստորագրություն	Ամսաթիվ
Տնօրեն		Ա.Պողոսյան			
Ն.Գ.Ճ.		Ա.Պողոսյան			
Նախագծող		Հ. Հարությունյան			

ՊԱՏՎԻՐԱՏՈՒ՝ ՄԱՍԻՍԻ ՀԱՄԱՅՆՔԱՊԵՏԱՐԱՆ
ՊԱՅՄԱՆԱԳԻՐ ԾԱԾԿԱԳԻՐ / N ԱՄՄՀ-ԳՀՁԲ-22/63-6 /

22 ԱՐԱՐԱՏԻ ՄԱՐԶԻ ՄԱՍԻՍ ՀԱՄԱՅՆՔԻ՝ ԳՅՈՒՂ ՂՈՒԿԱՍԱՎԱՆԻ ՄԱՆԿԱՊԱՐՏԵԶԻ ՀԻՄՆԱՆՈՐՈԳՄԱՆ ԵՎ ԲԱԿԻ ԲԱՐԵԿԱՐԳՄԱՆ ՆԱԽԱԳԾԱՆԱԽԱՀԱՇՎԱՅԻՆ ՓԱՍՏԱԹՂԹԵՐԻ ՄԵԱԿՈՒՄ

ՋԵՌՈՒՑՈՒՄ ԵՎ ՕԴԱՓՈԽՈՒԹՅՈՒՆ

Փուլ	Թերթ	Թերթեր
ԱՆ	ՋՕ-7	8

ՀՈՐԻ ՀԱՏԱԿԱԳԾԻ ՕԴԱՓՈԽՈՒԹՅԱՆ ՀԱՄԱԿԱՐԳԵՐՈՎ Մ1:100

«Ա-Էն Քոնսթրաքշն» ՍՊԸ
an_const@mail

Scanned with CamScanner

ԱՇԽԱՏԱՆՔՆԵՐԻ ԾԱՎԱԼՆԵՐ ԵՎ ԱՇԽԱՏԱՆՔԻ ՍՊԱՍԱՐԿ

№	Անվանում	Չափ	Չափ միավ.	Քանակ
	ՕԴԱՓՈԽՈՒԹՅՈՒՆ			
1	[illegible]	[illegible]	հատ	1
2	[illegible]	[illegible]	հատ	1
3	[illegible]		հատ	2
4	[illegible]	[illegible]	հատ	1
8	[illegible]	[illegible]	հատ	4
11	[illegible]	300x2000 (h 1000)	հատ	2
13	[illegible]	Ø-ն 4մմ	մ	15
15	[illegible]	Ø-ն 9մմ	մ	95
16	[illegible]	Ø-ն 7մմ	մ	19
17	[illegible]	Ø-ն 3մմ	մ	10
20	[illegible]	ակ.450x400	հատ	1
21	[illegible]	ակ.450x250	հատ	1
21	[illegible]	ակ.400x200	հատ	1
21	[illegible]	ակ.300x200	հատ	1
22	[illegible]	ոգ.450x400	հատ	1
23	[illegible]	ոգ.450x250	հատ	1
23	[illegible]	ոգ.400x200	հատ	1
23	[illegible]	ոգ.300x200	հատ	1
24	[illegible]	կմ.300x150	հատ	4
26	[illegible]	կմ.300x100	հատ	16
27	[illegible]	կմ.250x100	հատ	1
27	[illegible]	կմ.200x200	հատ	2
27	[illegible]	կմ.200x100	հատ	2
29	[illegible]	ջրՖ125	հատ	1
30	[illegible]	ջրՖ100	հատ	5
31	[illegible]	ջրՖ125	հատ	6
32	[illegible]	ջրՖ150	հատ	8
35	Փական, [illegible]	Ø160	հատ	3
36	Փական, [illegible]	300x300	հատ	1
37	[illegible]	-	մ	6

ՆԵՐՔԻՆ ՀԱՄԱԿԱՐԳԵՐԻ ՋԵՐՄԱՄԱՍՆԱԿԱՐՄԻՆ

№	Անվանում	Չափ	Չափ միավ.	Քանակ
8	[illegible]	Ø76(18)	մ	4
9	[illegible]	Ø32(23)	մ	74
10	[illegible]	Ø40(28)	մ	42
10	[illegible]	Ø50(30)	մ	9
11	[illegible]	Ø25	մ	4
12	[illegible]	Ø32	մ	74
13	[illegible]	Ø40	մ	42
14	[illegible]	Ø50	մ	9
16	[illegible]	Ø25, 1:100000	հատ	2
18	Փական, [illegible]	Ø20	հատ	2
18	Փական, [illegible]	Ø25	հատ	4
18	Փական, [illegible]	Ø25	հատ	2
18	Փական, [illegible]	Ø50	հատ	8
19	[illegible]	Ø15	հատ	8
20	[illegible]	[illegible]	հատ	200
21	[illegible]	-	մ	129
22	[illegible]	-	կգ	8

ԿՀ-1 ԵՎ ԿՀ-1 ՀԱՄԱԿԱՐԳԵՐ
Մ1:100

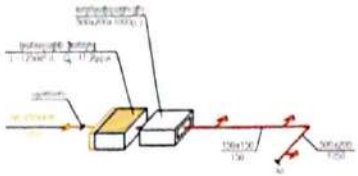

ԿՀ-2 ՀԱՄԱԿԱՐԳ
Մ1:100

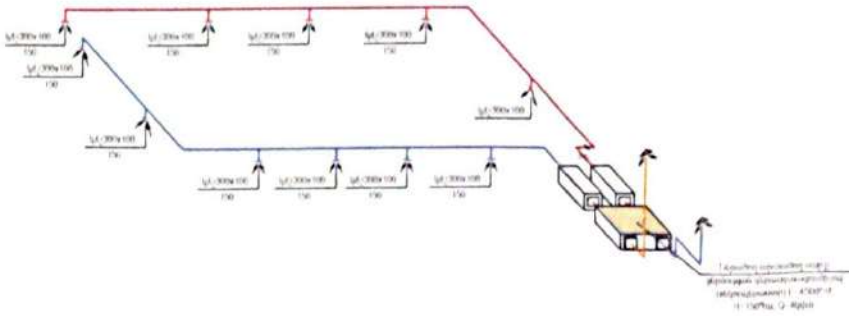

ԿՀ-1 ՀԱՄԱԿԱՐԳ
Մ1:100

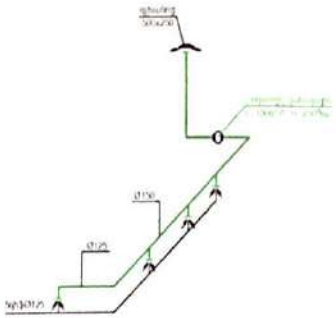

ԿՀ-2 ՀԱՄԱԿԱՐԳ
Մ1:100

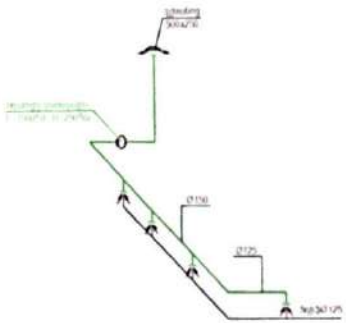

«Ա-ԷՆ ՔՈՆՍԱԼԹԻՆԳ» ՓԱՍՏԱԹՂԹԵՐԻ ՀԱՄԱՐ

«ՄԱՌՔ» ՍՊԸ ՓՈՐՁԱԲՆՈՒԹՅՈՒՆ

Փոփ	Քան	Թերթ	Փաստ	Ստորագր.	Ամսաթիվ	
Տնօրեն		Ա.Պողոսյան				
Ն.Գ.Ճ.		Ա.Պողոսյան				
Նախագծող		Հ. Հարությունյան				

ՊԱՏՎԻՐԱՏՈՒ՝ ՄԱՍԻՍԻ ՀԱՄԱՅՆՔԱՊԵՏԱՐԱՆ
ՊԱՅՄԱՆԱԳԻՐ ԾԱԾԿԱԳԻՐ / N ԱՄՄՀ-ԳՀԾՁԲ-22/63-6 /

ՀՀ ԱՐԱՐԱՏԻ ՄԱՐԶԻ ՄԱՍԻՍ ՀԱՄԱՅՆՔԻ՝ ԳՅՈՒՂ ՂՈՒԿԱՍԱՎԱՆ ՄԱՆԿԱՊԱՐՏԵԶԻ ՀԻՄՆԱՆՈՐՈԳՄԱՆ ԵՎ ԲԱԿԻ ԲԱՐԵԿԱՐԳՄԱՆ ՆԱԽԱԳԾԱՆԱԽԱՀԱՇՎԱՅԻՆ ՓԱՍՏԱԹՂԹԵՐԻ ՄՇԱԿՈՒՄ

ՋԵՌՈՒՑՈՒՄ ԵՎ ՕԴԱՓՈԽՈՒԹՅՈՒՆ

Փուլ	Թերթ	Թերթեր
ԱՆ	ՋՕ-8	8

ՕԴԱՓՈԽՈՒԹՅԱՆ ՆԵՐՔԻՆ ԵՎ ԱՐՏԱՔԻՆ ՀԱՄԱԿԱՐԳԵՐԻ ՍԽԵՄԱՆԵՐ, Մ1:100

«Ա-ԷՆ Քոնսալթինգ» ՍՊԸ
an_const@mail

Scanned with CamScanner

ՆԵՐՔԻՆ ԷԼԵԿՏՐԱԿԱՆ ՑԱՆՑԻ ԼՐԱԿԱԶՄ ,ԱՄՓՈՓԱԳԻՐ

ԱՆՎԱՆԱՑԱՆԿ

N	ԱՆՎԱՆՈՒՄՆ	
1	ՆԵՐՔԻՆ ԷԼԵԿՏՐԱԿԱՆ ՑԱՆՑԻ ԼՐԱԿԱԶՄ ,ԱՄՓՈՓԱԳԻՐ	ՆԷ-1
2	ԱՌԱՋԻՆ ՀԱՐԿԻ ԷԼԵԿՏՐԱԿԱՆ ԼՈՒՍԱՎՈՐՈՒԹՅԱՆ ՍԽԵՄԱ Մ1:200	ՆԷ-2
3	ԵՐԿՐՈՐԴ ՀԱՐԿԻ ԷԼԵԿՏՐԱԿԱՆ ԼՈՒՍԱՎՈՐՈՒԹՅԱՆ ՍԽԵՄԱ Մ1:150	ՆԷ-3
4	ՈՒԺԱՅԻՆ ՎԱՀԱՆԻ ՄՈՆՏԱԺՄԱՆ ԳԾԱԳԻՐ	ՆԷ-4

ԲԱՑԱՏՐԱԳԻՐ

ՀՀ Արարատի մարզի Մասիս համայնքի՝ գյուղ Ղուկասավանի մանկապարտեզը բնակավայրի մանկապարտեզը հանդիսանում է բաժանորդ:
Մանկապարտեզի ներքին էլեկտրական ցանցը մոնտաժվում է ամբողջովին նոր:
Առաջին հարկում տեղադրված ուժային վահանից, որը անմիջապես միացված է սնող հոսանքի աղբյուրին, սնվում է ներքին էլեկտրական ցանցը, որն էլ իր հերթին բաժանվում է 11 խմբերի (Գր-1-ից Գր-11):
Յուրաքանչյուր խմբի համար նախատեսված է համապատասխան հզորության անջատիչ:
Ուժային վահանը կոմպլեկտավորվում է 80Ա հզորության հատիչով ու միաֆազ անջատիչներով. մոնտաժը կատարել տեղում:
Խոհանոցի էլեկտրական ջեռուցիչի համար ուժային վահանում նախատեսված է 50Ա հզորության եռաֆազ անջատիչ:
Մանկապարտեզի ներքին էլեկտրական ցանցի հաղորդալարերի մոնտաժը կատարել առաստաղից 150մմ ցածր հորիզոնական ուղղությամբ, իսկ անջատիչներին ու վարդակներին իջնող հաղորդալարի մոնտաժը կատարել խիստ ուղղահայաց կերպով:
Վարդակները տեղադրել հատակից 0,8մ, իսկ անջատիչները 1,4մ բարձրության վրա:
Մանկապարտեզի ուժային վահանը հողանցել:

ՊԱՅՄԱՆԱԿԱՆ ՆՇԱՆՆԵՐ

1 Ուժային վահան
2 LED լուսատու
3 LED լուսատու առաստաղի
4 LED լուսատու պատի
5 Վարդակ
6 Անջատիչ մեկստեղանի
7 Անջատիչ երկուստեղանի
8 Վթարային լուսավորության բլոկ

«Ա-ԷՆ ՔՈՆՍԹՐԱՔՇՆ» ՓԱՅԼԱԹՂԹԵՐԻ ՀԱՄԱՐ

«ՄԱՌՔ» ՍՊԸ ՓՈՐՁԱԳԻՏՈՒԹՅՈՒՆ

Փոփ	Քան	Թերթ	Փաստ	Ստորագրություն	Ամսաթիվ
Տնօրեն		Ա.Պողոսյան			
Ն.Գ.Ճ.		Ա.Պողոսյան			
Նախագծող		Տ. Մնոյան			

ՊԱՏՎԻՐԱՏՈՒ՝ ՄԱՍԻՍԻ ՀԱՄԱՅՆՔԱՊԵՏԱՐԱՆ
ՊԱՅՄԱՆԱԳԻՐ ԾԱԾԿԱԳԻՐ / N ԱՄՄՀ-ԳՀԾՁԲ-22/63-6 /

ՀՀ ԱՐԱՐԱՏԻ ՄԱՐԶԻ ՄԱՍԻՍ ՀԱՄԱՅՆՔԻ ԳՅՈՒՂ ՂՈՒԿԱՍԱՎԱՆԻ ՄԱՆԿԱՊԱՐՏԵԶԻ ՇԻՆԱՐԱՐՈՐՈԳՄԱՆ ԵՎ ԲԱԿԻ ԲԱՐԵԿԱՐԳՄԱՆ ՆԱԽԱԳԾԱՆԱԽԱՀԱՇՎԱՅԻՆ ՓԱՍՏԱԹՂԹԵՐԻ ՄՇԱԿՈՒՄ

	Փուլ	Թերթ	Թերթեր
ՆԵՐՔԻՆ ԷԼԵԿՏՐԱԿԱՆ ՑԱՆՑԵՐ	ԱՆ	ՆԷ-1	4
ՆԵՐՔԻՆ ԷԼԵԿՏՐԱԿԱՆ ՑԱՆՑԻ ԼՐԱԿԱԶՄ ,ԱՄՓՈՓԱԳԻՐ	Ա-Էն Քոնսթրաքշն - ՍՊԸ		

Scanned with CamScanner

ԱՌԱՋԻՆ ՀԱՐԿԻ ԷԼԵԿՏՐԱԿԱՆ ԼՈՒՍԱՎՈՐՈՒԹՅԱՆ ՍԽԵՄԱ Մ1:200

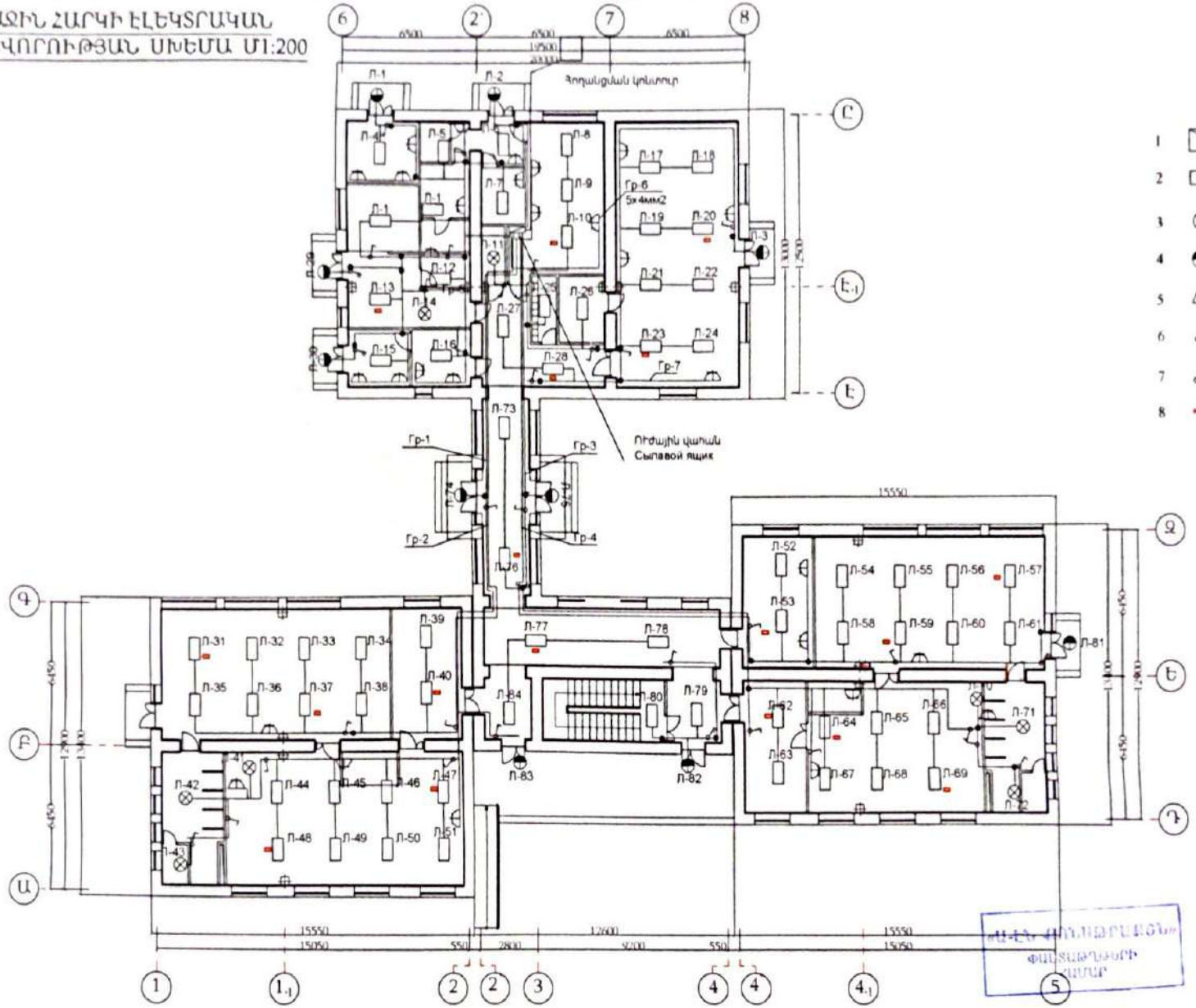

ՊԱՅՄԱՆԱԿԱՆ ՆՇԱՆՆԵՐ

1		Ռեժային վահան
2		LED լուսատու
3		LED լուսատու առաստաղի
4		LED լուսատու պատի
5		Վարդակ
6		Անջատիչ մեկտեղանի
7		Անջատիչ երկուստեղանի
8		Վթարային լուսավորության բլոկ

«ԱԼԷՆ ՔՈՆՍԹՐԱՔՇՆ» ՓԱՍՏԱԹՂԹԵՐԻ ՀԱՄԱՐ

«ՄԱՌՔ» ՍՊԸ ՓՈՐՁԱԳԵՆՈՒԹՅՈՒՆ

Փոփ	Քան	Թերթ	Փաստ	Ստորագր	Ամ
Տնօրեն		Ա.Պողոսյան			
Ն.Գ.Ճ.		Ա.Պողոսյան			
Նախագծող		Տ. Մնոյան			

ՊԱՏՎԻՐԱՏՈՒ՝ ՄԱՍԻՍԻ ՀԱՄԱՅՆՔԱՊԵՏԱՐԱՆ
ՊԱՅՄԱՆԱԳԻՐ ԾԱԾԿԱԳԻՐ / N ԱՄՄՀ-ԳՀԾՁԲ-22/63-6 /
22 ԱՐԱՐԱՏԻ ՄԱՐԶԻ ՄԱՍԻՍ ՀԱՄԱՅՆՔԻ՝ ԳՅՈՒՂ ՂՈՒԿԱՍԱՎԱՆԻ ՄԱՆԿԱՊԱՐՏԵԶԻ ՀԻՄՆԱՆՈՐՈԳՄԱՆ ԵՎ ԲԱԿԻ ԲԱՐԵԿԱՐԳՄԱՆ ՆԱԽԱԳԾԱՆԱԽԱՀԱՇՎԱՅԻՆ ՓԱՍՏԱԹՂԹԵՐԻ ՄՇԱԿՈՒՄ

ՆԵՐՔԻՆ ԷԼԵԿՏՐԱԿԱՆ ՑԱՆՑԵՐ

Փուլ	Թերթ	Թերթեր
ԱՆ	ՆԷ-2	4

ԱՌԱՋԻՆ ՀԱՐԿԻ ԷԼԵԿՏՐԱԿԱՆ ԼՈՒՍԱՎՈՐՈՒԹՅԱՆ ՍԽԵՄԱ Մ1:200

«ԱԼԷՆ ՔՈՆՍԹՐԱՔՇՆ» ՍՊԸ
an_const@mail

Scanned with CamScanner

ԵՐԿՐՈՐԴ ՀԱՐԿԻ ԷԼԵԿՏՐԱԿԱՆ ԼՈՒՍԱՎՈՐՈՒԹՅԱՆ ՍԽԵՄԱ Մ1:150

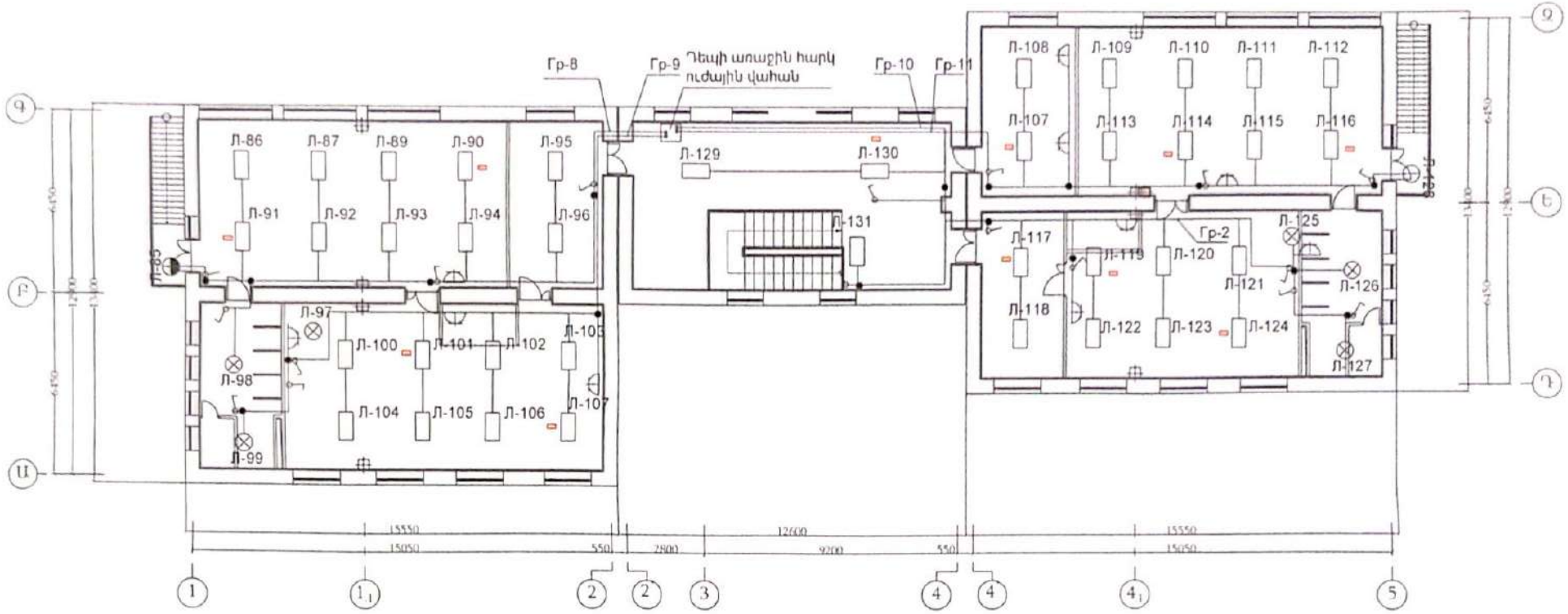

ՊԱՅՄԱՆԱԿԱՆ ՆՇԱՆՆԵՐ

1 Ուժային վահան

2 LED լուսատու

3 LED լուսատու առաստաղի

4 LED լուսատու պատի

5 Վարդակ

6 Անջատիչ մեկստեղանի

7 Անջատիչ երկուստեղանի

«Ա-ԷՆ ՔՈՆՍԱԼԹԻՆԳ» ՓԱՍՏԱԹՂԹԵՐԻ ՀԱՄԱՐ

«ՄԱՌՔ» ՍՊԸ ՓՈՐՁԱԳԻՏՈՒԹՅՈՒՆ

Փոփ	Քան	Թերթ	Փաստ	Ստորագրություն	Ամսաթիվ	
Տնօրեն		Ա.Պողոսյան				ՊԱՏՎԻՐԱՏՈՒ՝ ՄԱՍԻՍԻ ՀԱՄԱՅՆՔԱՊԵՏԱՐԱՆ ՊԱՅՄԱՆԱԳԻՐ ԾԱԾԿԱԳԻՐ / N ԱՄՄՀ-ԳՀՕԶԲ-22/63-6 /
Ն.Գ.Ճ		Ա.Պողոսյան				22 ԱՐԱՐԱՏԻ ՄԱՐԶԻ ՄԱՍԻՍ ՀԱՄԱՅՆՔԻ ԳՅՈՒՂ ՂՈՒԿԱՍԱՎԱՆԻ ՄԱՆԿԱՊԱՐՏԵԶԻ ՀԻՄՆԱՆՈՐՈԳՄԱՆ ԵՎ ԲԱԿԻ ԲԱՐԵԿԱՐԳՄԱՆ ՆԱԽԱԳԾԱՆԱԽԱՀԱՇՎԱՅԻՆ ՓԱՍՏԱԹՂԹԵՐԻ ՄԵԿՆՈՒՄ
Նախագծող		Տ. Մնոյան				ՆԵՐՔԻՆ ԷԼԵԿՏՐԱԿԱՆ ՑԱՆՑԵՐ
						ԵՐԿՐՈՐԴ ՀԱՐԿԻ ԷԼԵԿՏՐԱԿԱՆ ԼՈՒՍԱՎՈՐՈՒԹՅԱՆ ՍԽԵՄԱ Մ1:150

Փուլ	Թերթ	Թերթեր
ԱՆ	ՆԷ-3	4

«Ա-ԷՆ Քոնսալթինգ» ՍՊԸ
an.consl@mail

Scanned with CamScanner

ՈՒԺԱՅԻՆ ՎԱՀԱՆԻ ՄՈՆՏԱԺՄԱՆ ԳԾԱԳԻՐ

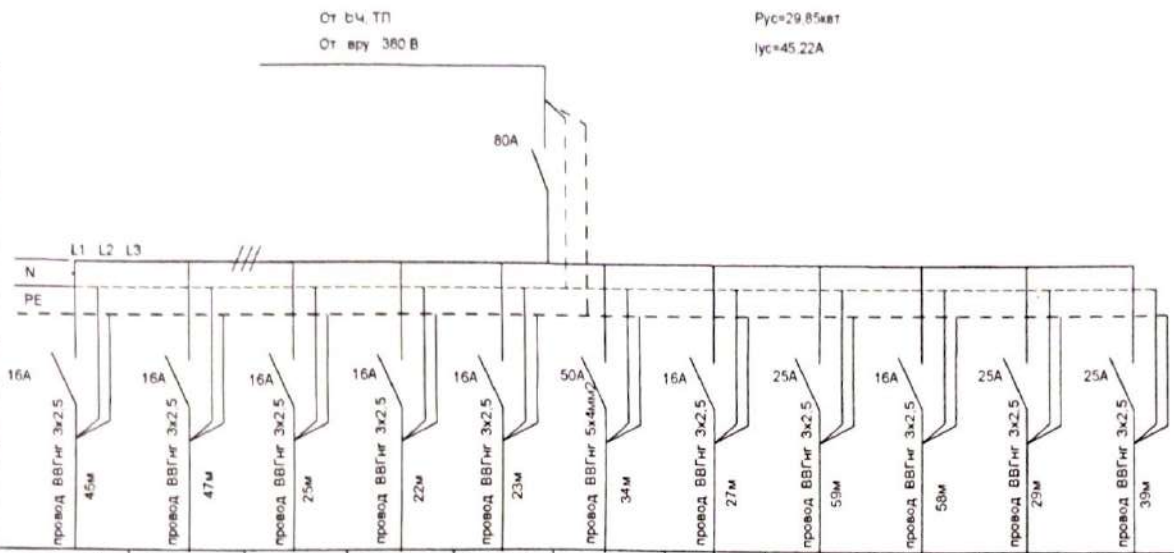

Մուտքային բաժան սարք ВРУ											
Մուտքային հատիչ Вводной рубильник											
Ավտոմատի նոմինալը	16А	16А	16А	16А	16А	50А	16А	25А	16А	25А	25А
Հաղորդալարի տիպը	провод ВВГнг 3х2.5 45м	провод ВВГнг 3х2.5 47м	провод ВВГнг 3х2.5 25м	провод ВВГнг 3х2.5 22м	провод ВВГнг 3х2.5 23м	провод ВВГнг 5х4мм2 34м	провод ВВГнг 3х2.5 27м	провод ВВГнг 3х2.5 59м	провод ВВГнг 3х2.5 58м	провод ВВГнг 3х2.5 29м	провод ВВГнг 3х2.5 39м
Նշումներ գծագրի վրա											
Խմբի համարը	Гр-1	Гр-2	Гр-3	Гр-4	Гр-5	Гр-6	Гр-7	Гр-8	Гр-9	Гр-10	Гр-11
P Квт	0,550	0,850	0,850	0,9	0,8	12	2,5	3	2	2,5	2,5
I Am	2	3,86	3,86	4	3,63	18,18	11,36	13,6	9	11,36	11,36
Ավտոմատի տիպը	C	C	C	C	C	C	C	C	C	C	C
Սպառողի անվանումը	Լամպեր	Լամպեր	Լամպեր	Լամպեր	Լամպեր	Լամպեր	Լամպեր	Լամպեր	Լամպեր	Լամպեր	Լամպեր
	Վարդակ	Վարդակ	Վարդակ	Վարդակ	Վարդակ	Վարդակ	Վարդակ	Վարդակ	Վարդակ	Վարդակ	Վարդակ

ԸՆԴՀԱՆՈՒՐ ՄԱՍՆԱԳԻՐ

	ՆՇՄԱՆ ԿՈՒՄԸ	ԱՆՎԱՆՈՒՄԸ	ՉԱՓ ՄԻԱՎՈՐ	ՔԱՆԱԿ	ԾԱՆՈԹ
1	2	3	4	5	6
		ԷԼ ԼՈՒՍԱՎՈՐՈՒԹՅԱՆ ՆԵՐՔԻՆ ՑԱՆՑ			
1		Արկղ հատիչով ВРУ-30 1000Х600Х280	հատ	1	
2		Մուտքային հատիչ 80Ա	հատ	1	
3		Ավտոմատ անջատիչ միաբևեռ 25Ա	հատ	3	
4		Ավտոմատ անջատիչ միաբևեռ 16Ա	հատ	7	
5		Ավտոմատ անջատիչ եռաբևեռ 50Ա	հատ	1	
6		Լուսատու LED լամպով ЛПО-71 2х36Վտ	հատ	105	
7		Լուսատու LED լամպով 1х18Վտ	հատ	14	
8		Լուսատու LED լամպով պատի1х18Վտ	հատ	12	
9		Վթարային լուսավորության բլոկ	հատ	29	
10		Էլ վարդակ 16Ա	հատ	37	
11		Էլ վարդակ եռաֆազ 32Ա	հատ	1	
12		Անջատիչ մեկստեղնանոց 6Ա 220Վ	հատ	46	
13		Անջատիչ երկստեղնանոց 6Ա 220Վ	հատ	6	
14		Տուփ վարդակների և անջատիչների համար КУВ	հատ	89	
15		Բաժանարար ճուղավորիչ տուփ	հատ	93	
16		Հաղորդալար պղնձյա ВВГнг-LS 3х1.5մմ2	մ	857	
17		Հաղորդալար պղնձյա ВВГнг-LS 3х2.5մմ2	մ	685	
18		Մալուխ պղնձյա ВВГнг-LS 5х6մմ2	մ	20	
19		Էլեկտրոդ հողանցման 50х50х5մմ	մ	10	
20		Հողանցման շերտապողպատ 25х4մմ	մ	20	
21		Հողանցման շերտապողպատ 40х4մմ	մ	20	
22		Խրամուղու փորում Հետիոք	մ	2.5 / 2.5	
23		Մալուխ СИП 4х16мм2		105	

«Ա-ԷՆ ՔՈՆՍԹՐԱՔՇՆ» ՓԱՍՏԱԹՂԹԵՐԻ ՀԱՄԱՐ

«ՍԱՌԷ» ՍՊԸ ՓՈՐՁԱԳԻՏՈՒԹՅՈՒՆ

Փոփ	Քան	Թերթ	Փաստ	Ստորագրություն	Ամսաթիվ
Տնօրեն		Ա.Պողոսյան			
Ն.Գ.Ճ.		Ա.Պողոսյան			
Նախագծեց		Տ. Մնոյան			

ՊԱՏՎԻՐԱՏՈՒ՝ ՄԱՍԻՍ ՀԱՄԱՅՆՔԱՊԵՏԱՐԱՆ
ՊԱՅՄԱՆԱԳԻՐ ԾԱԾԿԱԳԻՐ / N ԱՄՄՀ-ԳՀԾՁԲ-22/63-6 /
22 ԱՐԱՐԱՏԻ ՄԱՐԶԻ ՄԱՍԻՍ ՀԱՄԱՅՆՔԻ ԳՅՈՒՂ ՂՈՒԿԱՍԱՎԱՆ ՄԱՆԿԱՊԱՐՏԵԶԻ ՀԻՄՆԱՆՈՐՈԳՄԱՆ ԵՎ ԲԱԿԻ ԲԱՐԵԿԱՐԳՄԱՆ ՆԱԽԱԳԾԱՆԱԽԱՀԱՇՎԱՅԻՆ ՓԱՍՏԱԹՂԹԵՐԻ ՄՇԱԿՈՒՄ

ՆԵՐՔԻՆ ԷԼԵԿՏՐԱԿԱՆ ՑԱՆՑԵՐ	Փուլ	Թերթ	Թերթեր
	ԱՆ	ՆԷ-4	4

ՈՒԺԱՅԻՆ ՎԱՀԱՆԻ ՄՈՆՏԱԺՄԱՆ ԳԾԱԳԻՐ

Ա-Էն Քոնսթրաքշն - ՍՊԸ
an_construct@mail

Scanned with CamScanner

ՀԱԿԱՀՐԴԵՀԱՅԻՆ ՊԱՇՏՊԱՆՈՒԹՅԱՆ ԳԾԱԳՐԵՐԻ ԼՐԱԿԱԶՄ ԱՄՓՈՓԱԳԻՐ

ԱՆՎԱՆԱՑԱՆԿ

Հ/Հ	Անվանումը	
1	ՀԱԿԱՀՐԴԵՀԱՅԻՆ ՊԱՇՏՊԱՆՈՒԹՅԱՆ ԳԾԱԳՐԵՐԻ ԼՐԱԿԱԶՄ ԱՄՓՈՓԱԳԻՐ	ՀԱ-1
2	ԱՌԱՋԻՆ ՀԱՐԿԻ ՀԱԿԱՀՐԴԵՀԱՅԻՆ ՊԱՇՏՊԱՆՈՒԹՅԱՆ ՍԽԵՄԱ Մ1:200	ՀԱ-2
3	ԵՐԿՐՈՐԴ ՀԱՐԿԻ ՀԱԿԱՀՐԴԵՀԱՅԻՆ ՊԱՇՏՊԱՆՈՒԹՅԱՆ ՍԽԵՄԱ Մ1:150	ՀԱ-3

ԲԱՑԱՏՐԱԳԻՐ

ՀՀ Արարատի մարզի Մասիս համայնքի՝ գյուղ Ղուկասավանի մանկապարտեզի հակահրդեհային պաշտպանությունը վերանորոգվում է ամբողջությամբ:
Ըստ ներկայացվող նախագծի հակահրդեհային պաշտպանության ցանկը բաղկացած է 17 առանձին ինքնուրույն գործող ճառագայթներից:
Յուրաքանչյուր ճառագայթում գտնվող ծխային ազդարարիչները աշխատում են ինչպես առանձին այնպես էլ համատեղ:
Մանկապարտեզի հարկերի միջանցքներում տեղադրվում են հատուկ սեղմակներ
"ՀՐԴԵՀ" մակագրությամբ, որոնք անմիջապես միանում են ընդունող հսկող սարքին:
Մանկապարտեզում նախատեսվածշ է նաև մուտքային դռների վերևում տեղադրել
"ԵԼՔ" մակագրությամբ լուսային ցուցանակներ, որոնք սնվուն են ընդունող հսկող սարքից:
Ընդունող հսկող սարքի սնուցման համար նախատեսված է սնուցում ինչպես գործող
էլեկտրական ցանցից այնպես էլ վթարային մարդկոց:
Ծխային ազդարարիչները միացվում են հաջորդաբար, մոնտաժը կատարվում է բաց
եղանակով օգտագործելով հրակայուն պաշտպանիչ մեկուսիչ ունեցող համապատասխան
կտրվածքի հաղորդալար:

«ՄԱՌՔ» ՍՊԸ
ՓՈՐՁԱԳԻՏՈՒԹՅՈՒՆ

«Ա-ԷՆ ՔՈՆՍԹՐԱՔՇՆ»
ՓԱՍՏԱԹՂԹԵՐԻ
ՀԱՄԱՐ

Պայմանական նշաններ

- Ընդունող հսկող սարք
- Սեղմակ "ՀՐԴԵՀ"
- Ցուցանակ "ԵԼՔ"
- Ծխային ազդարարիչ

	Անվանումը	Չափման միավորը	Քանակը	Ցուցում
1	Ընդունող հսկող սարք 20 ճառագայթի համար	հատ	1	
2	Սնման աղբյուր 12Վ	հատ	1	
3	վթարային մարտկոց 12Վ	հատ	1	
4	Ազդարարիչ ծխային	հատ	90	
5	Սեղմակ "ՀՐԴԵՀ"	հատ	4	
6	Ցուցանակ "ԵԼՔ"	հատ	10	
7	Հաղորդալար КПСВЭВ 2 x0,5մմ2	հատ	670	
8	Հաղորդալար КПСВЭВ 2 x1,5մմ2	հատ	585	

Փոփ	Քան	Թերթ	Փաստ	Ստորագ	Ամս
Տնօրեն		Ա.Պողոսյան			
Ն.Գ.Ճ.		Ա.Պողոսյան			
Նախագծող		Ս.Մաջարյան			

ՊԱՏՎԻՐԱՏՈՒ՝ ՄԱՍԻՍԻ ՀԱՄԱՅՆՔԱՊԵՏԱՐԱՆ
ՊԱՅՄԱՆԱԳԻՐ ԾԱԾԿԱԳԻՐ / N ԱՄՄՀ-ԳՀՇՁԲ-22/63-6 /

ՀՀ ԱՐԱՐԱՏԻ ՄԱՐԶԻ ՄԱՍԻՍ ՀԱՄԱՅՆՔԻ՝ ԳՅՈՒՂ ՂՈՒԿԱՍԱՎԱՆԻ ՄԱՆԿԱՊԱՐՏԵԶԻ ՀԻՄՆԱՆՈՐՈԳՄԱՆ ԵՎ ԲԱԿԻ ԲԱՐԵԿԱՐԳՄԱՆ ՆԱԽԱԳԾԱՆԱԽԱՀԱՇՎԱՅԻՆ ՓԱՍՏԱԹՂԹԵՐԻ ՄՇԱԿՈՒՄ

ՀԱԿԱՀՐԴԵՀԱՅԻՆ ԱՋԱՆՇՈՒՆՆԵՐ	Փուլ	Թերթ	Թերթեր
	ԱՆ	ՀԱ-1	3

ՀԱԿԱՀՐԴԵՀԱՅԻՆ ՊԱՇՏՊԱՆՈՒԹՅԱՆ ԳԾԱԳՐԵՐԻ ԼՐԱԿԱԶՄ ԱՄՓՈՓԱԳԻՐ

Ա-ԷՆ Քոնսթրաքշն ՍՊԸ
an_constr@mail

Scanned with CamScanner

ԱՌԱՋԻՆ ՀԱՐԿԻ ՀԱԿԱՀՐԴԵՀԱՅԻՆ ՊԱՇՏՊԱՆՈՒԹՅԱՆ ՍԽԵՄԱ Մ1:200

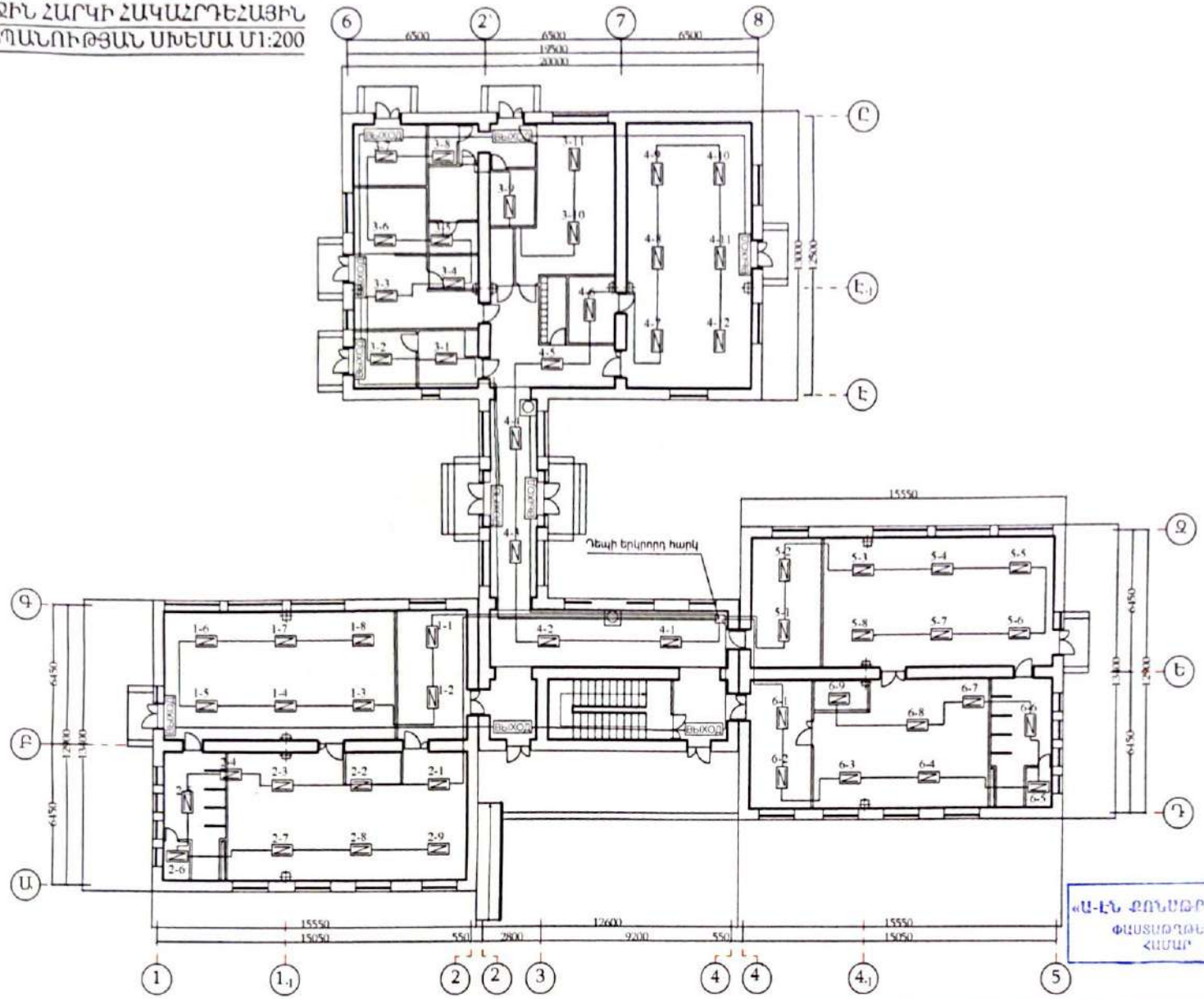

ՊԱՅՄԱՆԱԿԱՆ ՆՇԱՆՆԵՐ

1 Ընդունող հսկող սարք ՈՀՍ

2 Ծխային ազդարարիչ

3 Սեխմակ "ՀՐԴԵՀ"

4 ВЫХОД Ցուցանակ "ԵԼՔ"

«Ա-ԷՆ ՔՈՆՍԹՐԱՔՇՆ» ՓԱՍՏԱԹՂԹԵՐԻ ՀԱՄԱՐ

«ՄԱՌՔ» ՍՊԸ ՓՈՐՁԱՔՆՆՈՒԹՅՈՒՆ

Փոփ	Քան	Թերթ	Փաստ	Ստորագր	Ամս
Տնօրեն		Ա.Պողոսյան			
Ն.Գ.Ճ.		Ա.Պողոսյան			
Նախագծեց		Ս. Մաջարյան			

ՊԱՏՎԻՐԱՏՈՒ՝ ՄԱՍԻՍԻ ՀԱՄԱՅՆՔԱՊԵՏԱՐԱՆ ՊԱՅՄԱՆԱԳԻՐ ԾԱԾԿԱԳԻՐ / N ԱՄՄՀ-ԳՀՇՁԲ-22/63-6 /

ՀՀ ԱՐԱՐԱՏԻ ՄԱՐԶԻ ՄԱՍԻՍ ՀԱՄԱՅՆՔԻ ԳՅՈՒՂՈՒՂՈՒԿԱՍԱՎԱՆԻ ՄԱՆԿԱՊԱՐՏԵԶԻ ՀԻՄՆԱՆՈՐՈԳՄԱՆ ԵՎ ԲԱԿԻ ԲԱՐԵԿԱՐԳՄԱՆ ՆԱԽԱԳԾԱՆԱԽԱՀԱՇՎԱՅԻՆ ՓԱՍՏԱԹՂԹԵՐԻ ՄՇԱԿՈՒՄ

ՀԱԿԱՀՐԴԵՀԱՅԻՆ ԱԶԴԱՆՇԱՆՆԵՐ

Փուլ	Թերթ	Թերթեր
ԱՆ	ՀԱ-2	3

ԱՌԱՋԻՆ ՀԱՐԿԻ ՀԱԿԱՀՐԴԵՀԱՅԻՆ ՊԱՇՏՊԱՆՈՒԹՅԱՆ ՍԽԵՄԱ Մ1:200

«Ա-ԷՆ ՔՈՆՍԹՐԱՔՇՆ» ՍՊԸ
an_const@mail

Scanned with CamScanner

ԵՐԿՐՈՐԴ ՀԱՐԿԻ ՀԱԿԱՀՐԴԵՀԱՅԻՆ ՊԱՇՏՊԱՆՈՒԹՅԱՆ ՍԽԵՄԱ Մ1:150

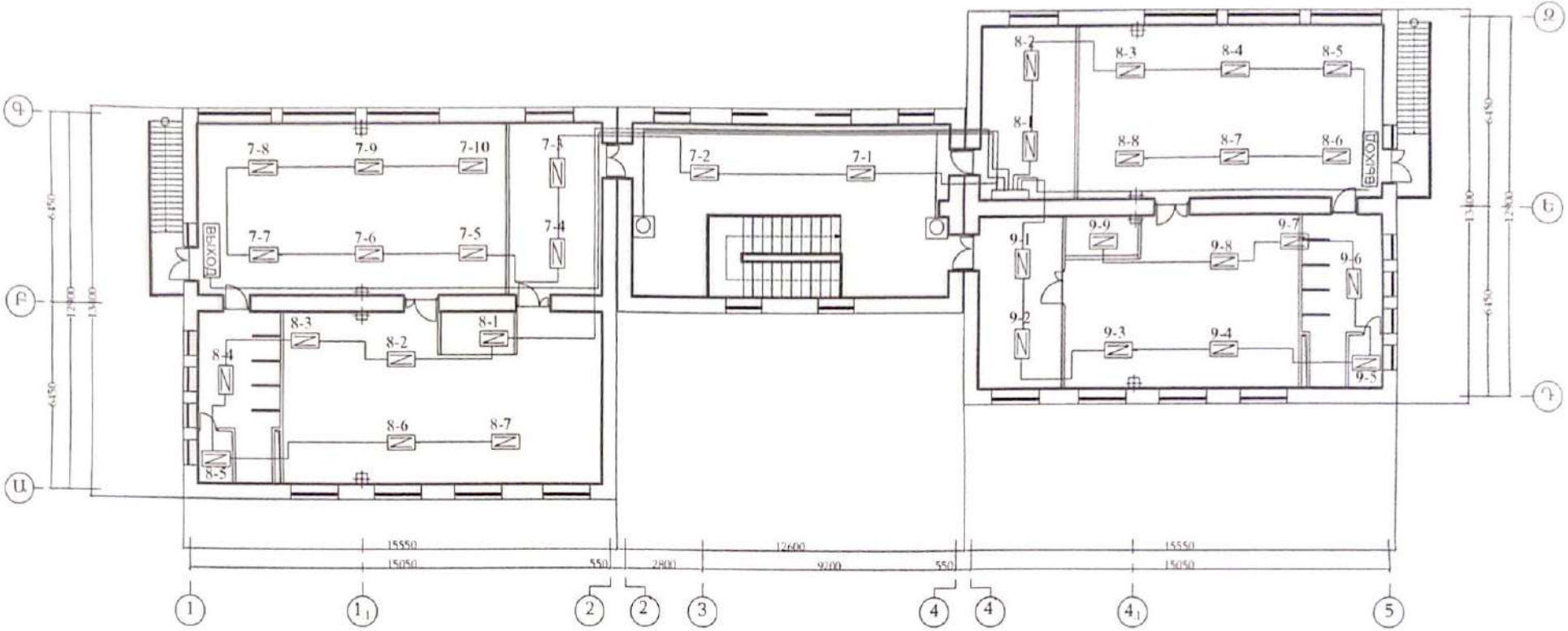

ՊԱՅՄԱՆԱԿԱՆ ՆՇԱՆՆԵՐ

- Ընդունող հսկող սարք ՈՒՀՍ
- Ծխային ազդարարիչ
- Սեխմակ "ՀՐԴԵՀ"
- ВЫХОД Ցուցանակ "ԵԼՔ"

«Ա-Է» ՔՈՆՍԱԼՏԻՆԳ» ՓԱՍՏԱԹՂԹԵՐԻ ՀԱՄԱՐ

«ՄԱՈՔ» ՍՊԸ ՓՈՐՁԱԳԻՏՈՒԹՅՈՒՆ

Փոփ	Քան	Թերթ	Փաստ	Ստորագրություն	Ամսաթիվ	ՊԱՏՎԻՐԱՏՈՒ՝ ՄԱՍԻՍԻ ՀԱՄԱՅՆՔԱՊԵՏԱՐԱՆ ՊԱՅՄԱՆԱԳԻՐ ԾԱԾԿԱԳԻՐ / N ԱՄՄՀ-ԳՀՇՁԲ-22/63-6 /			
						ՀՀ ԱՐԱՐԱՏԻ ՄԱՐԶԻ ՄԱՍԻՍ ՀԱՄԱՅՆՔԻ ԳՅՈՒՂ ՂՈՒԿԱՍԱՎԱՆԻ ՄԱՆԿԱՊԱՐՏԵԶԻ ՇԻՄՆԱՆՈՐՈԳՄԱՆ ԵՎ ԲԱԿԻ ԲԱՐԵԿԱՐԳՄԱՆ ՆԱԽԱԳԾԱՆԱԽԱՀԱՇՎԱՅԻՆ ՓԱՍՏԱԹՂԹԵՐԻ ՄՇԱԿՈՒՄ			
Տնօրեն	Ա.Պողոսյան					ՀԱԿԱՀՐԴԵՀԱՅԻՆ ԱԶԴԱՆՇԱՆՆԵՐ	Փուլ	Թերթ	Թերթեր
Ն.Գ.Ճ.	Ա.Պողոսյան						ԱՆ	ՀԱ-3	3
Նախագծող	Ս. Մաջարյան					ԵՐԿՐՈՐԴ ՀԱՐԿԻ ՀԱԿԱՀՐԴԵՀԱՅԻՆ ՊԱՇՏՊԱՆՈՒԹՅԱՆ ՍԽԵՄԱ Մ1:150	«Ա-Է» Քոնսալթինգ ՍՊԸ		

Scanned with CamScanner